NEC

Bärbar projektor

NP60/NP50/NP40

Bruksanvisning

Projektorns modellnamn framgår av typskylten, som NP60, NP50, NP40, NP60G, NP50G respektive NP40G.
Alla sexa modeller refereras till som NP60, NP50 och NP40 i denna bruksanvisning, med undantag av vissa avsnitt under specifikationerna.

© NEC Viewtechnology, Ltd. 2006
Första utgåvan, september 2006

- DLP är ett varumärke som tillhör Texas Instruments.
- IBM är ett varumärke eller registrerat varumärke som tillhör International Business Machines Corporation.
- Macintosh, Mac OS X och PowerBook är varumärken som tillhör Apple Computer, Inc. och som registrerats i USA och andra länder.
- Windows, Windows 98, Windows Me, Windows XP eller Windows 2000 är varumärken eller registrerade varumärken som tillhör Microsoft Corporation.
- Övriga produkter och företagsnamn som nämns i denna bruksanvisning kan vara varumärken eller registrerade varumärken som tillhör respektive ägare.

ANMÄRKNINGAR

(1) Innehållet i denna bruksanvisning får inte, helt eller delvis, tryckas om utan tillstånd.

(2) Innehållet i denna bruksanvisning kan ändras utan föregående meddelande.

(3) Bruksanvisningen har sammanställts med största möjliga noggrannhet. Om du dock skulle hitta uppgifter du ifrågasätter, fel eller utelämnanden ska du kontakta oss.

(4) Oaktat punkt (3) ikläder sig NEC aldrig ansvar för ersättningsanspråk pga. utebliven vinst eller andra konsekvenser som beror av användning av projektorn.

Viktig information

Säkerhetsföreskrifter

Försiktighetsmått

Läs denna bruksanvisning noggrant innan du börjar använda din NEC-projektor NP60/NP50/NP40, och förvara den nära till hands för framtida bruk. Serienumret finns på undersidan av din projektor. Anteckna det här:

FÖRSIKTIGT

För att helt bryta strömförsörjningen till apparaten, skall stickproppen dras ur vägguttaget.
Vägguttaget ska finnas så nära apparaten som möjligt och måste vara lättåtkomligt.

FÖRSIKTIGT

RISK FÖR ELEKTRISK STÖT. ÖPPNA INTE KÅPAN.
DET FINNS HÖGSPÄNNINGSDELAR I APPARATEN.
ÖVERLÅT ALL SERVICE ÅT KVALIFICERAD SERVICEPERSONAL.

Denna symbol varnar för oisolerad spänning inuti apparaten, som kan vara tillräckligt stark för att ge en elektrisk stöt. Det är därför farligt att röra delar inuti apparaten.

Denna symbol uppmärksammar användaren om viktig medföljande information om apparatens bruk och underhåll.
Läs informationen noggrant för att undvika problem.

VARNING: FÖR ATT FÖRHINDRA BRAND ELLER ELEKTRISK STÖT, FÅR APPARATEN INTE UTSÄTTAS FÖR REGN ELLER FUKT.
ANVÄND INTE STICKKONTAKTEN TILL DENNA ENHET TILLSAMMANS MED EN FÖRLÄNGNINGSKABEL ELLER I ETT VÄGGUTTAG OM INTE BÅDA STIFTEN GÅR ATT STICKA I HELT OCH HÅLLET.

Kassering av den förbrukade produkten

EU-lagstiftningen i respektive medlemsstat föreskriver att förbrukad elektrisk och elektronisk utrustning märkt med symbolen till vänster måste kasseras separat och inte får slängas tillsammans med vanligt hushållsavfall. Detta inkluderar projektorer och deras elektriska tillbehör, inklusive lamporna. Vid kassering av denna typ av utrustning uppmanas du kontakta lokala myndigheter och/eller affären där produkten har köpts.
Utrustning som inlämnas på särskilda återvinningsstationer tas om hand och återvinns på korrekt sätt. Detta bidrar till att minska resursslöseri och skonar både miljö och hälsa mot miljöfarliga ämnen, som exempelvis kvicksilvret i projiceringslampan.
Märkningen av elektrisk och elektronisk utrustning gäller endast de stater som är medlemmar i Europeiska unionen idag.

Viktiga säkerhetsinstruktioner

Säkerhetsinstruktionerna är till för att projektorn ska få en lång livslängd och för att förhindra brand och elskador. Läs dem noga och följ varningstexterna.

⚠ Installation

- Placera inte projektorn på följande platser:
  - på instabila vagnar, ställ eller bord.
  - nära vatten, badkar eller i fuktiga rum.
  - i direkt solljus, nära element eller värmealstrande apparater.
  - i miljöer med mycket damm, rök eller ånga.
  - på pappersark, tyg, filtar eller mattor.
- Vid takmontering:
  - Försök inte installera projektorn på egen hand.
  - För att försäkra sig om rätt funktion och minska risken för personskador ska projektorn installeras av en kvalificerad tekniker .
  - Taket måste dessutom vara tillräckligt starkt för att kunna hålla projektorn samtidigt som installationen måste uppfylla lokala byggnadsbestämmelser.
  - Kontakta din återförsäljare för närmare anvisningar.

Placera projektorn horisontalt

Projektorn får inte lutas mer än 10 grader och får inte installeras på ett annat sätt än på ett bord eller hängande i taket, eftersom dess livslängd i annat fall avsevärt förkortas.

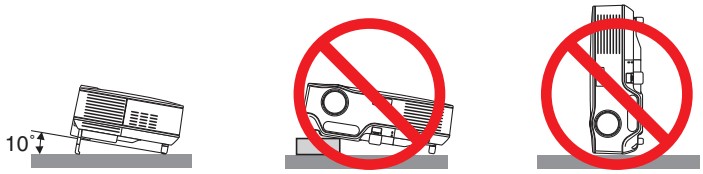

⚠ Försiktighetsmått mot brand och elstötar ⚠

- Se till att ventilationen är tillräcklig och att ventilationshålen inte är blockerade för att förhindra att värme genereras i projektorn. Lämna minst 10 cm mellanrum mellan projektorn och omgivande väggar.
- Vidrör inte ventilationsutloppet på den högra framsidan (sett framifrån), eftersom det kan bli varmt när projektorn är på samt även en stund efter att strömmen till projektorn har stängts av.
- Förhindra att främmande föremål såsom gem och pappersbitar hamnar i projektorn. Försök inte att plocka ut föremål som kommer in i projektorn. Stick inte in metallföremål såsom ståltråd eller en skruvmejsel i projektorn. Om något föremål hamnar i projektorn, koppla omedelbart bort den från elnätet och låt en kvalificerad servicetekniker ta ut föremålet.
- Häll inga föremål på projektorn.
- Vidrör inte nätkontakten vid åskväder. Detta kan orsaka elektriska stötar eller brand.
- Projektorn är avsedd för en strömförsörjning på 100-240 V AC 50/60 Hz (NP60/NP50/NP40) eller 200-240 V AC 50/60 Hz (NP60G/NP50G/NP40G). Kontrollera att den strömkälla som används uppfyller dessa specifikationer innan du använder projektorn.
- Titta inte in i linsen när projektorn är på. Annars kan du få allvarliga ögonskador.
- Håll förstoringsglas och liknande borta från projektorljuset. Det ljus som projiceras från linsen är mycket starkt, varför föremål som reflekterar ljuset kan orsaka oförutsedda händelser såsom brand eller ögonskador.
- Täck inte linsen med det medföljande linsskyddet eller liknande när projektorn är på. Annars kan det smälta och eventuellt orsaka brännskador på händerna på grund av värmen som ljuset avger.
- Ha inte föremål som är värmekänsliga framför projektorns lins eller vid ventilationsutloppet.
  Detta kan orsaka att föremålen smälter eller att du bränner händer och fingrar som resultat av värmen från ljusstrålen eller värmeavledningen.
- Hantera nätkabeln varsamt. En skadad eller sliten nätkabel kan orsaka elstötar eller brand.
  - Använd aldrig andra kablar än den som medföljer.
  - Böj inte och dra aldrig i hårt i nätkabeln.
  - Placera aldrig nätkabeln under projektorn eller något annat tungt föremål.
  - Lägg aldrig mjuka material som t. ex. en filt över kabeln.
  - Värm inte upp nätkabeln.
  - Rör inte nätkabeln med våta händer.
- Om något av följande inträffar ska du stänga av projektorn, dra ut nätkabeln och låta en kvalificerad NEC-tekniker ta hand om apparaten:
  - Om nätkabeln eller nätkontakten är skadad eller sliten.
  - Om vatten spillts i projektorn eller om denna utsatts för regn eller vatten.
  - Om projektorn inte fungerar normalt trots att du följer anvisningarna i denna bruksanvisning.
  - Om projektorn fallit eller kåpan skadats.
  - Om projektorn uppvisar en klart förändrad prestanda som antyder att den behöver service.
  - Om projektorn inte ska användas en längre tid.
- Dra ut nätkabeln och eventuella andra kablar innan du bär projektorn.
- Stäng av projektorn och dra ut nätkabeln innan du rengör kåpan eller byter lampan.

FÖRSIKTIGT

- Använd inte justerfoten för något annat ändamål än den är avsedd. Om du bär eller hänger projektorn i justerfoten (i väggen eller taket) kan den skadas.
- Sänd aldrig projektorn i den mjuka väskan med paketpost eller lastfrakt. Annars kan projektorn skadas.
- Välj fläktläget [Hög] om du kommer att använda projektorn flera dagar i följd. (I menyn väljer du [Inställning - Alternativ] → [Fläktläge] → [Hög].)
- I 60 sekunder efter att lampan satts på och medan POWER-indikatorn blinkar grön ska du inte bryta strömmen.
  Om du gör det kan lampan gå sönder i förtid.

⚠ Försiktighetsmått när du använder fjärrkontrollen

- Handskas försiktigt med fjärrkontrollen.
- Torka genast av fjärrkontrollen om den blir våt.
- Undvik överdriven värme eller fukt.
- Du får aldrig värma upp, demontera eller kasta batterierna i öppen eld.
- Ta ur batterierna om du inte räknar med att använda fjärrkontrollen under en längre tid.
- Var noga med att vända + och - på batterierna rätt.
- Blanda inte nya och gamla batterier, eller olika typer av batterier.
- Förbrukade batterier skall kastas enligt lokala bestämmelser.

Byta lampa

- För att byta lampan följer du anvisningarna på sid 48 till 51.
- Byt lampan när meddelandet **[Lampan har uppnått rekommenderad livslängd, Vänligen ersätt denna med en ny.]** visas. Om du fortsätter att använda lampan efter att den har nått slutet av sin förväntade livslängd kan den explodera så att lamphuset blir fullt av glassplitter. Rör inte splittret.

  Om detta inträffar ska du kontakta din återförsäljare för lampbyte.

Lampkarakteristika

Projektorn använder en högtrycks kvicksilverlampa som ljuskälla.
Lampan kännetecknas av att ljusstyrkan gradvis avtar allteftersom lampan föråldras. Upprepad tändning/släckning av lampan kan också göra att ljusstyrkan minskar.

⚠ FÖRSIKTIGT:

Vid demontering av lampan i takmonterade projektorer ska du se till att det inte finns några personer under projektorn. Om lampan har brustit finns det risk att glassplitter kan falla ned från projektorn.

Innehållsförteckning

Viktig information i

1. Inledning 1
❶ Vad finns i förpackningen? 1
❷ Introduktion till projektorn 2
❸ Namn på projektorns delar 4
Ovansida 6
Funktioner på anslutningspanelen 6
❹ Namn på fjärrkontrollens delar 7
Iläggning av batterier 8
Försiktighetsmått när du använder fjärrkontrollen 8
Den trådlösa fjärrkontrollens räckvidd 8

2. Installation och anslutningar 9
❶ Placering av projektorn och duken 9
Välja en plats 9
Projiceringsavstånd och dukstorlek 10
❷ Göra anslutningar 12
Anslutning till din PC eller Macintosh-dator 12
Ansluta din DVD-spelare med komponentutgång 13
Ansluta din videobandspelare eller laser disc-spelare 14
Ansluta den medföljande nätkabeln 15

3. Projicera en bild (Enkel användning) 16
❶ Sätta på projektorn 16
Anmärkning angående startskärmen (Huvudskärm för val av språk) 17
❷ Välja källa (Source) 18
❸ Justera bildstorlek och position 20
❹ Justera fokus manuellt 24
❺ Manuell korrigering av keystoneförvrängningen 25
❻ Automatisk optimering av RGB-bild 26
❼ Stänga av projektorn 27
❽ Efter användning 27

4. Behändiga funktioner 28
❶ Stänga av bild 28
❷ Frysa en bild 28
❸ Ändra lampläge 28
❹ Förhindra obehörig användning av projektorn 28
❺ Använda fjärrmusmottagaren (NP01MR) 31

5. Använda skärmmenyn 33
❶ Använda menyerna 33
❷ Menykomponenter 35
❸ Förteckning över menypunkter 36
❹ Menybeskrivningar & -funktioner [Bildjustering] 38
❺ Menybeskrivningar & -funktioner [Bildalternativ] 39
❻ Menybeskrivningar & -funktioner [Inställning] 41
[Inställning - Allmän] 41
[Inställning - Installation] 42
[Inställning - Alternativ] 44
❼ Menybeskrivningar & -funktioner [Information] 45
❽ Menybeskrivningar & -funktioner [Återställ] 46

6. Underhåll 47
❶ Rengöring av linsen och fokussensorn 47
❷ Rengöring av kåpan 47
❸ Byta lampa och kylpump 48

7. Appendix 52
❶ Felsökning 52
❷ Specifikationer 55
❸ Kåpans mått 57
❹ Stiftkonfiguration i D-Sub-kontakten (COMPUTER-ingång) 58
❺ Förteckning över kompatibla insignaler 59
❻ PC-kommandon och kabelanslutning 60
❼ Kontrollista vid felsökning 61
❽ TravelCare Guide 63

1. Inledning

❶ Vad finns i förpackningen?

Kontrollera att förpackningen innehåller alla delar enligt förteckningen. Kontakta din återförsäljare om det saknas några delar.
Spara originalförpackningen och allt emballagematerial om du någon gång skulle behöva skicka iväg din projektor.

Projektor

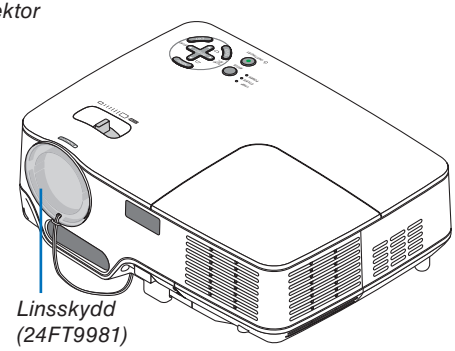

Linsskydd
(24FT9981)

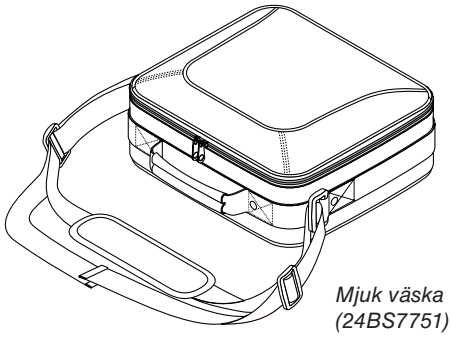

Mjuk väska
(24BS7751)

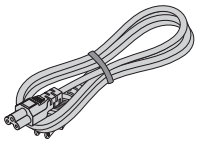

Nätkabel
(US: 7N080216)
(EU: 7N080017)

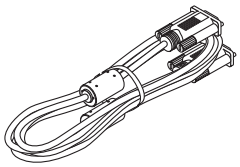

VGA-signalkabel
(7N520054)

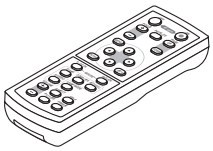

Fjärrkontroll
(7N900681)

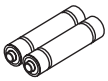

Batterier (AAA×2)

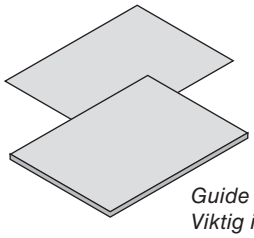

Guide för snabbinstallation
Viktig information

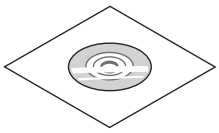

CD-ROM
Bruksanvisning

Endast för Nordamerika
Registreringskort
Begränsad garanti

Endast för Europa
Garantipolicy

❷ Introduktion till projektorn

Detta avsnitt innehåller en presentation av din nya projektor samt en beskrivning av dess funktioner och kontroller.

Vi gratulerar till ditt köp

Denna DLP™-projektor är en av de bästa på marknaden just nu. Med den kan du projicera bilder på upp till 300 tum (mätt diagonalt) från din PC- eller Macintosh-dator (stationär eller bärbar), videobandspelare, DVD-spelare, dokumentkamera eller laser-skivspelare.
Du kan placera projektorn på ett bord eller på en vagn, projicera bilder från en punkt bakom skärmen eller montera den permanent i taket *[1]. Fjärrkontrollen kan användas trådlöst.

*[1] Försök inte att själv montera projektorn i taket.

För att projektorn ska fungera på rätt sätt och för att minska risken för personskador, ska projektorn installeras av en erfaren tekniker.

Taket måste dessutom vara tillräckligt starkt för att kunna hålla projektorn samtidigt som installationen måste uppfylla lokala byggnadsbestämmelser. Kontakta din återförsäljare för närmare information.

Egenskaper du kommer att gilla:

- Autofokusfunktion

  När du slår på strömmen, ändrar zoominställningen eller placerar projektorn på ett nytt ställe aktiveras autofokusfunktionen omedelbart.

  Fokussensorn på projektorn känner av avståndet till skärmen och justerar fokus automatiskt, och förkortar på så sätt tiden som krävs för inställning.
- Automatisk vertikal keystonekorrigering på upp till +/– 16 grader
- Inbyggd väggfärgskorrigering gör att färgerna anpassas vid projicering på dukmaterial som inte är vita
- Direct Power Off (direkt strömfrånslagning)

  Projektorn har en funktion som kallas "Direct Power Off" (direkt strömfrånslagning). Denna egenskap gör att du kan koppla loss projektorn under tiden en bild visas.
- HDTV- (1080i, 720p) och SDTV-kompatibel (576p, 480p)
- Integrerad videoteknik för de-interlace
- Visning med populära widescreen- och fullskärmsförhållanden – 16:9 och 4:3
- Hög upplösning - upp till UXGA kompatibel, äkta upplösning XGA.
- Ett flertal videolägen (beroende på din källa)
- Säkerhetsskydd med säkerhetsfunktionen

  Tack vare denna funktion förhindras obehöriga från att visa bilder.
- Du kan styra projektorn med en PC eller annat styrsystem från PC-kontrollporten.
- Enkel uppsättning och drift
- Den tidsenliga kåpdesignen är lätt, kompakt och passar perfekt på ditt kontor eller i möteslokalen.

Om denna bruksanvisning

Det snabbaste sättet att komma igång är att ta tillräckligt med tid på dig, så att allt blir rätt från början. Lägg ner några minuter på att läsa igenom bruksanvisningen nu. Detta kan spara dig tid senare. Varje avsnitt i bruksanvisningen inleds med en översikt. Hoppa över avsnitt som inte gäller dig.

❸ Namn på projektorns delar

Fram/Ovansida

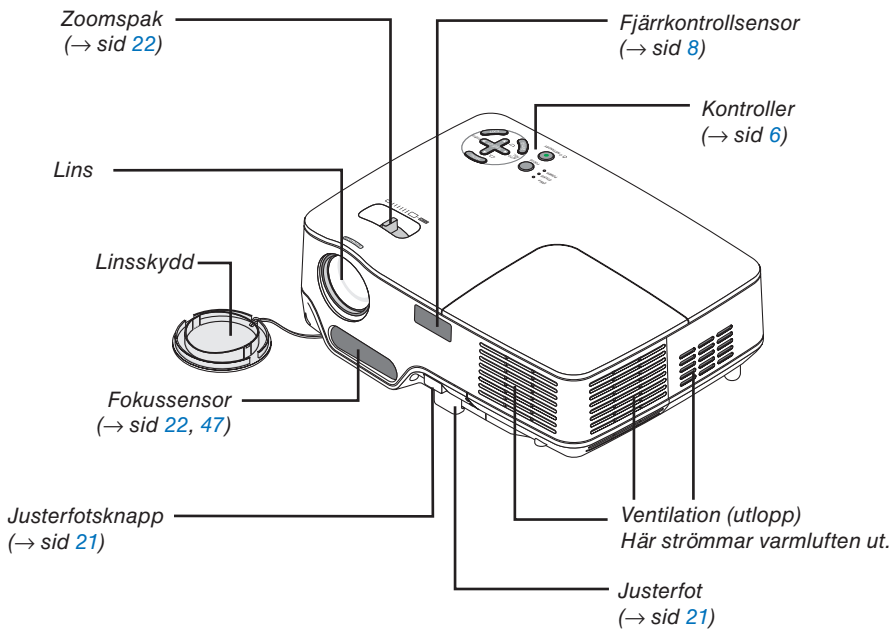

Baksida

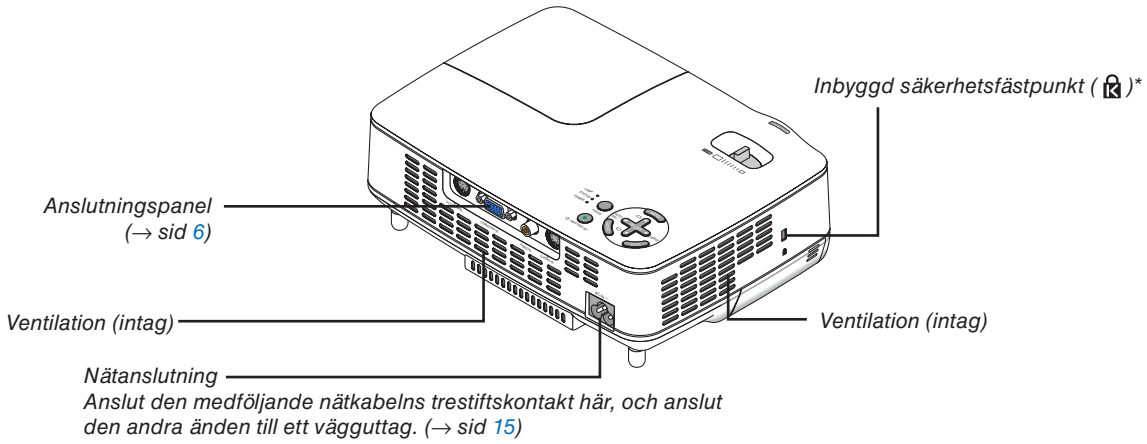

* Säkerhetsfästpunkten stödjer MicroSaver® säkerhetssystem. MicroSaver® är ett registrerat varumärke som tillhör Kensington Microware Inc. Logotypen är mönsterskyddad och ägs av Kensington Microware Inc.

Undersida

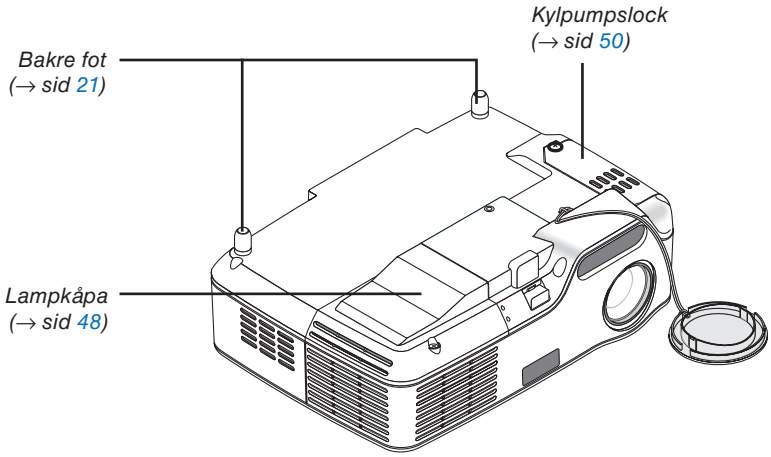

Ovansida

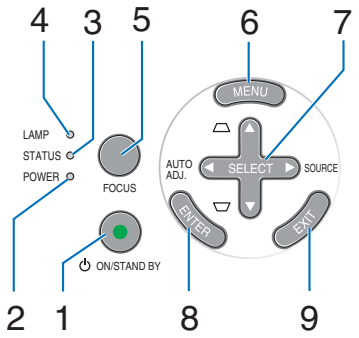

1. **POWER-tangent (ON / STAND BY) (⏻)** (→ sid 16, 27)
2. **POWER-indikator** (→ sid 15, 16, 27, 52)
3. **STATUS-indikator** (→ sid 52)
4. **LAMP-indikator** (→ sid 48, 52)
5. **FOCUS-tangent** (→ sid 24)
6. **MENU-tangent** (→ sid 33)
7. **SELECT ▲▼◀▶ / SOURCE ▶ / AUTO ADJ ◀ / Keystone ▲▼ tangenter** (→ sid 18, 25, 26)
8. **ENTER-tangent**
9. **EXIT-tangent**

Funktioner på anslutningspanelen

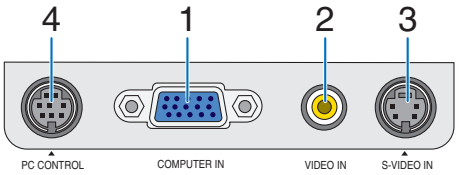

1. **COMPUTER IN / Komponentingång (15-polig mini D-Sub)** (→ sid 12, 13)
2. **VIDEO IN-anslutning (RCA)** (→ sid 14)
3. **S-VIDEO IN-anslutning (4-polig mini-DIN)** (→ sid 14)
4. **PC CONTROL-port (8-polig Mini DIN)** (→ sid 60)

   Denna port använder du för att ansluta en PC eller ett styrsystem. På så sätt kan du använda din PC och ett seriellt kommunikationsprotokoll för att styra projektorn. Om du skriver egna program finns typiska PC-kommandon på sid 60.

❹ Namn på fjärrkontrollens delar

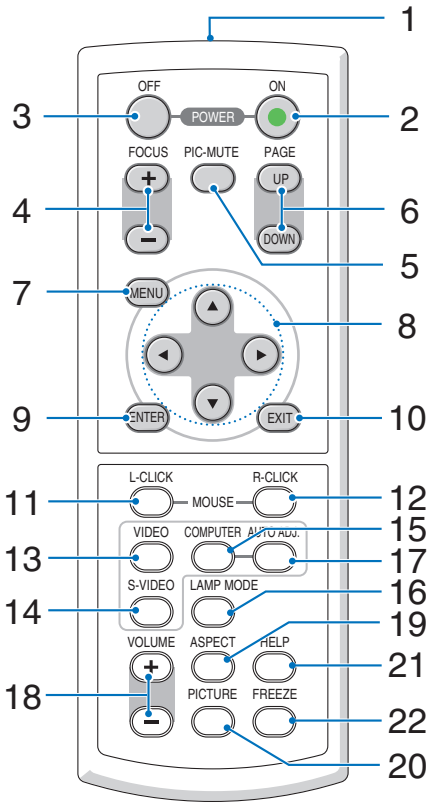

1. **Infrarödsändare** (→ sid 8)
2. **POWER ON-tangent** (→ sid 16)
3. **POWER OFF-tangent** (→ sid 27)
4. **FOCUS (+) (–)-tangent** (→ sid 24)
5. **PIC-MUTE-tangent** (→ sid 28)
6. **PAGE (UP) / (DOWN)-tangent*** (→ sid 31)
7. **MENU-tangent** (→ sid 33)
8. **SELECT-tangenter**
9. **ENTER-tangent**
10. **EXIT-tangent**
11. **L-CLICK MOUSE-tangent*** (→ sid 31)
12. **R-CLICK MOUSE-tangent*** (→ sid 31)
13. **VIDEO-tangent** (→ sid 18)
14. **S-VIDEO-tangent** (→ sid 18)
15. **COMPUTER-tangent** (→ sid 18)
16. **LAMP MODE-tangent** (→ sid 28)
17. **AUTO ADJ.-tangent** (→ sid 26)
18. **VOLUME (+) (–)-tangent** (Ej tillgängligt på denna modell)
19. **ASPECT-tangent** (→ sid 39)
20. **PICTURE-tangent** (→ sid 38, 39)
21. **HELP-tangent** (→ sid 45)
22. **FREEZE-tangent** (→ sid 28)

* Endast tillgänglig när fjärrmusmottagaren (tillval) är ansluten till din dator.

Iläggning av batterier

1 Tryck bestämt på batterilocket och skjut av det.

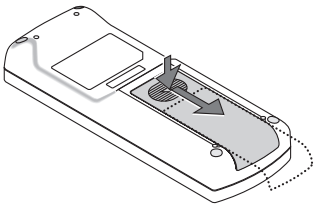

2 Sätt i nya batterier (AAA).
Se till att batterierna är rätt vända (+/–).

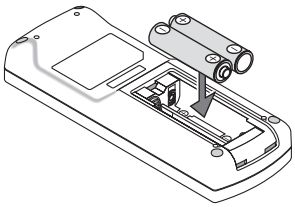

3 Skjut tillbaka locket över batterierna tills det snäpps fast. Blanda inte nya och gamla, eller olika typer av batterier.

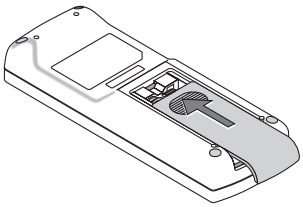

Försiktighetsmått när du använder fjärrkontrollen

- Handskas försiktigt med fjärrkontrollen.
- Torka genast av fjärrkontrollen om den blir våt.
- Undvik överdriven värme eller fukt.
- Du får aldrig värma upp, demontera eller kasta batterier i öppen eld.
- Ta ur batterierna om du inte räknar med att använda fjärrkontrollen under en längre tid.
- Var noga med att vända + och - på batterierna rätt.
- Blanda inte nya och gamla batterier, eller olika typer av batterier.
- Förbrukade batterier skall kastas enligt lokala bestämmelser.

Den trådlösa fjärrkontrollens räckvidd

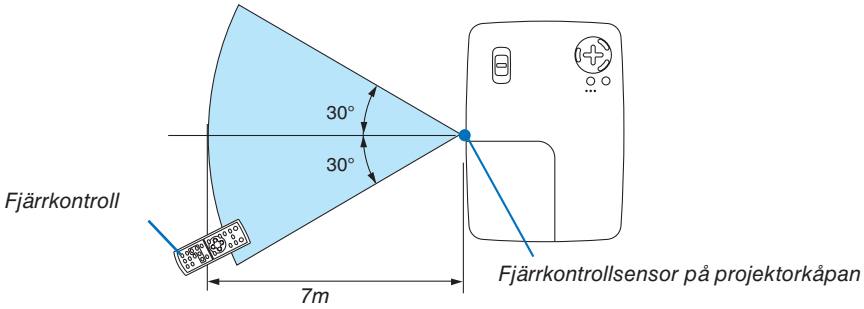

- Den infraröda signalen har en räckvidd på cirka 7 m och fungerar inom 60 graders vinkel i förhållande till fjärrkontrollsensorn på projektorkåpan.
- Projektorn reagerar inte om det finns hinder i vägen mellan fjärrkontrollen och projektorns fjärrkontrollsensor, eller om sensorn påverkas av starkt infallande ljus. Fjärrkontrollen kan också sluta fungera på grund av svaga batterier.

2. Installation och anslutningar

Det här avsnittet beskriver hur du installerar din projektor och hur du ansluter video- och audiokällor.

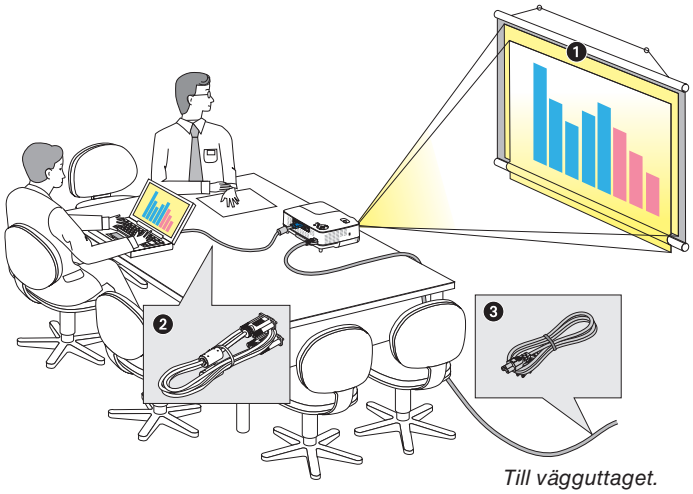

Din projektor är enkel att installera och använda. Men innan du börjar måste du först:

❶ Installera projektorn och en duk.

❷ Ansluta din dator eller videoutrustning till projektorn. Se sid 12 till 14.

❸ Ansluta den medföljande nätkabeln. Se sid 15.

OBSERVERA: Se till att nätkabeln och alla andra kablar är losskopplade innan du flyttar projektorn. Täck linsen med linsskyddet när du flyttar projektorn, eller när den inte används.

❶ Placering av projektorn och duken

Välja en plats

Ju längre projektorn befinner sig från duken eller väggen desto större blir bilden. Den minsta bildstorleken är ungefär 40 tum (1,0 m), diagonalt mätt, när projektorn är ungefär 63 tum (1,6 m) från väggen eller duken. Den största bildstorleken är ungefär 300 tum (7,6 m) när projektorn är ungefär 484 tum (12,3 m) från väggen eller duken. Använd ritningen nedan som en ungefärlig guide.

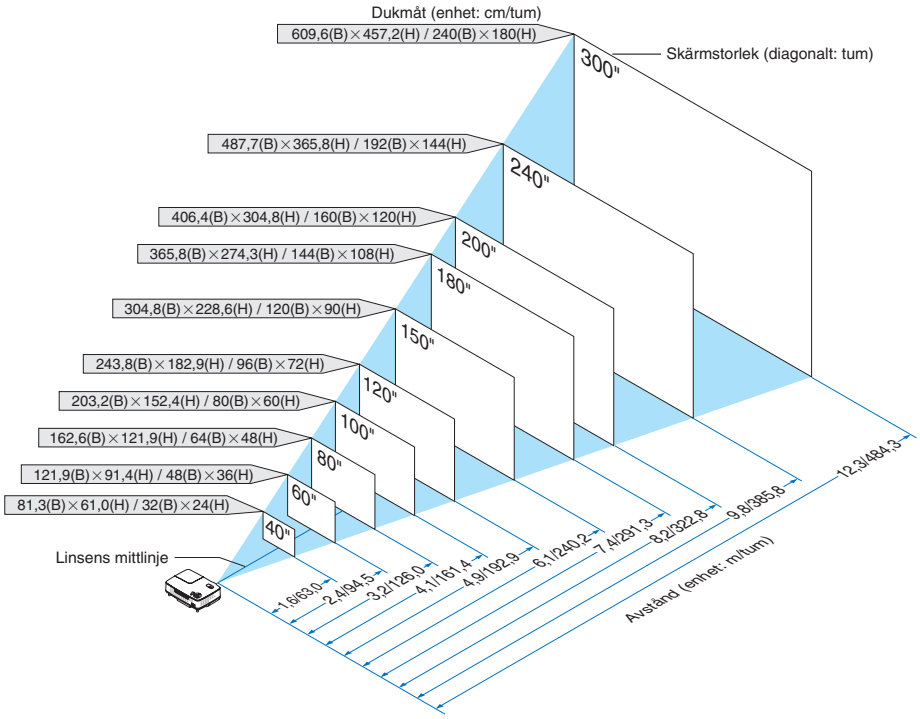

OBSERVERA:
- *Avstånden anges som värden mellan tele och vidvinkel. Använd detta som tumregel.*
- *Zoomspaken justerar bildstorleken upp till +/-10%*
- *ör närmare anvisningar om projiceringsavståndet, se nästa sida.*
- *Om man ändrar bildstorleken börjar autofokusfunktionen att justera fokus och om man ändrar projiceringsvinkeln börjar autokeystonefunktionen korrigera keystoneförvrängningen.*

Projiceringsavstånd och dukstorlek

Följande visar rätt inbördes förhållanden mellan projektorn och duken. Använd tabellen för att bestämma placeringen.

Avståndstabell

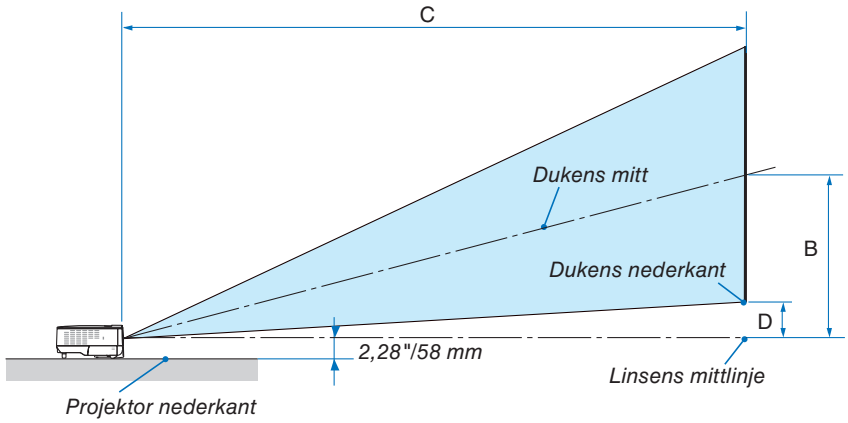

Dukstorlek			B	C	D	α
Diagonalt	Bredd	Höjd		Vidvinkel - Tele		Vidvinkel - Tele
tum	tum	tum	tum	tum	tum	grader
33	26	20	13	- 57	3	- 12,6
40	32	24	15	57 - 69	3	15,0 - 12,5
60	48	36	23	87 - 104	5	14,9 - 12,4
67	54	40	26	97 - 117	6	14,9 - 12,4
72	58	43	28	104 - 126	6	14,9 - 12,4
80	64	48	31	116 - 140	7	14,8 - 12,4
84	67	50	32	122 - 147	7	14,8 - 12,4
90	72	54	35	131 - 158	8	14,8 - 12,4
100	80	60	38	145 - 175	8	14,8 - 12,3
120	96	72	46	174 - 210	10	14,8 - 12,3
150	120	90	58	219 - 263	13	14,7 - 12,3
180	144	108	69	263 - 317	15	14,7 - 12,3
200	160	120	77	292 - 352	17	14,7 - 12,3
220	176	132	84	321 - 387	18	14,7 - 12,3
240	192	144	92	351 - 422	20	14,7 - 12,3
260	208	156	100	380 - 458	22	14,7 - 12,3
280	224	168	107	409 - 493	23	14,7 - 12,3
300	240	180	115	439 - 529	25	14,7 - 12,3

Dukstorlek				B	C	D	α
Diagonalt	Diagonalt	Bredd	Höjd		Vidvinkel - Tele		Vidvinkel - Tele
tum	mm	mm	mm	mm	mm	mm	grader
33	838	671	503	321	- 1450	70	- 12,6
40	1016	813	610	390	1450 - 1750	85	15,0 - 12,5
60	1524	1219	914	584	2200 - 2650	127	14,9 - 12,4
67	1702	1361	1021	653	2460 - 2960	142	14,9 - 12,4
72	1829	1463	1097	701	2640 - 3190	153	14,9 - 12,4
80	2032	1626	1219	779	2940 - 3550	170	14,8 - 12,4
84	2134	1707	1280	818	3090 - 3730	178	14,8 - 12,4
90	2286	1829	1372	877	3320 - 4000	191	14,8 - 12,4
100	2540	2032	1524	974	3690 - 4450	212	14,8 - 12,3
120	3048	2438	1829	1169	4430 - 5340	254	14,8 - 12,3
150	3810	3048	2286	1461	5550 - 6690	318	14,7 - 12,3
180	4572	3658	2743	1753	6670 - 8040	381	14,7 - 12,3
200	5080	4064	3048	1948	7420 - 8940	424	14,7 - 12,3
220	5588	4470	3353	2143	8160 - 9830	466	14,7 - 12,3
240	6096	4877	3658	2337	8910 - 10730	509	14,7 - 12,3
260	6604	5283	3962	2532	9650 - 11630	551	14,7 - 12,3
280	7112	5690	4267	2727	10400 - 12530	593	14,7 - 12,3
300	7620	6096	4572	2922	11140 - 13430	636	14,7 - 12,3

B = Höjdskillnad mellan linsens mittlinje och dukens mitt
C = Projiceringsavstånd
D = Vertikalt avstånd mellan linsens mittlinje och dukens underkant (dukens överkant vid takmontering)
α = Projiceringsvinkel

OBSERVERA: Avstånden kan variera med +/-5 %.

VARNING

* Takmontering av projektorn måste utföras av en kvalificerad tekniker. Kontakta din NEC-återförsäljare för närmare information.
* Försök inte att själv montera projektorn.

- Använd projektorn bara på ett stabilt, jämnt underlag. Om projektorn faller i golvet finns det risk för personskador och även projektorn kan skadas allvarligt.
- Använd inte projektorn på platser där temperaturen varierar kraftigt. Projektorn får bara användas om temperaturen ligger mellan 5°C (41°F) och 40°C (104 °F). (Ekoläget väljer automatiskt vid en temperatur på 35°C till 40°C.)
- Utsätt inte projektorn för fukt, damm eller rök. Detta försämrar bildåtergivningen.
- Se till att ventilationen runt projektorn är tillräcklig så att värmen bortleds. Täck inte för ventilationshålen på sidorna eller framtill på projektorn.

Reflektera bilden

När du använder en spegel för att reflektera projektorns bild får du en mycket större bild när utrymmet är begränsat. Om du behöver ett spegelsystem ska du kontakta din NEC-återförsäljare. Om du använder ett spegelsystem och din bild är inverterad, korrigerar du bildens orientering med MENU- och SELECT-knapparna på projektorkåpan eller fjärrkontrollen. (→ sid 42)

❷ Göra anslutningar

Anslutning till din PC eller Macintosh-dator

OBSERVERA: Om du använder en bärbar dator ska du vara noga med att ansluta projektorn och datorn med projektorn i stand-by-läge och innan du slår på strömmen till den bärbara datorn.
I de flesta fall slås inte utsignalen från den bärbara datorn på om datorn inte är ansluten till projektorn innan man sätter på den.
** Om skärmen blir blank när du använder fjärrkontrollen kan det bero på datorns skärmsläckare eller energisparfunktioner.*

Aktivera datorns externdisplay

När du visar en bild på den bärbara PC:n innebär detta inte att signalen sänds ut till projektorn.
Om du använder en PC-kompatibel bärbar dator, aktiverar/avaktiverar du externdisplayen med en kombination av funktionstangenter.
Vanligtvis sätter du på eller stänger av externdisplayen med en kombination av ‘Fn” och en av de 12 funktionstangenterna. På t.ex. NEC-datorer använder man Fn + F3, medan man på Dell-datorer använder Fn + F8 för att växla mellan externdisplayvalen.

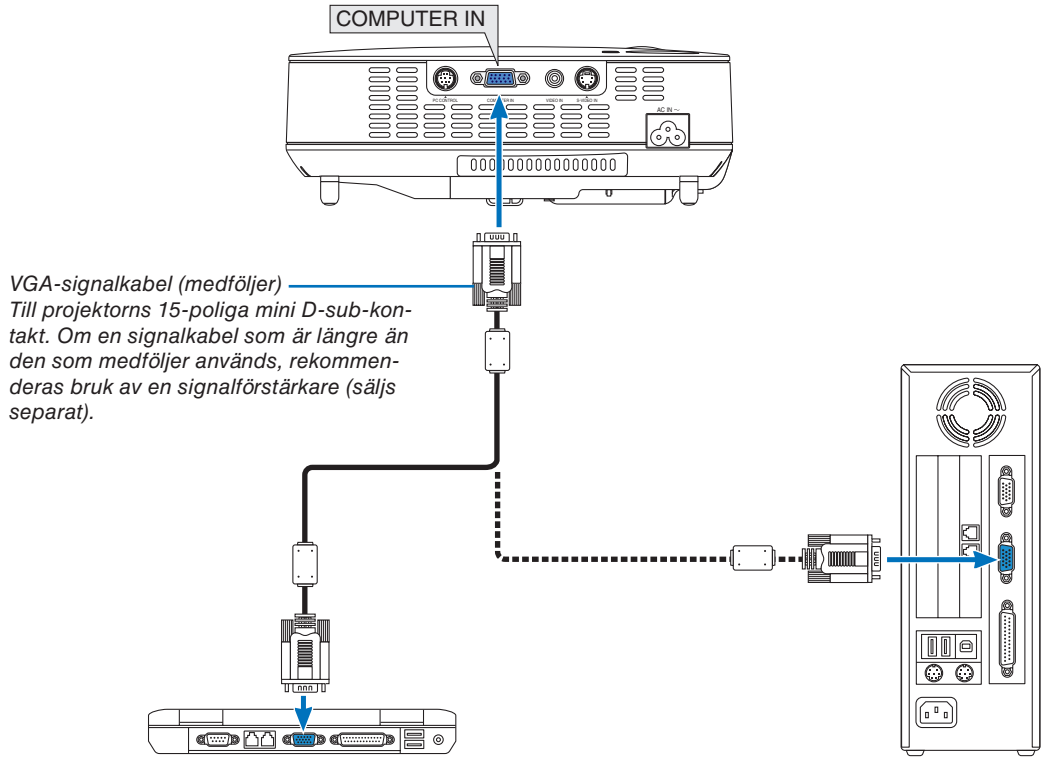

OBSERVERA: Till äldre Macintosh-datorer ska du använda en stiftadapter, som säljs separat, (medföljer ej) och ansluta dem till datorns videoport.

OBSERVERA: Bilden kan återges felaktigt om du spelar upp en Video- eller S-Videokälla via en rasteromvandlare (scan converter) som säljs separat.
Detta beror på att projektorn i grundinställningen behandlar en videosignal som en datorsignal. Om detta skulle hända, gör du följande.

- *När bilden visas med ett svart parti upp- och nedtill eller mörka bilder inte visas korrekt:*
  Projicera en bild på skärmen så att skärmen fylls upp och tryck därefter på AUTO ADJ-tangenten på fjärrkontrollen eller på projektorhöljet.
- *COMPUTER IN-anslutningen stöder Plug & Play (DDC2B).*

Ansluta din DVD-spelare med komponentutgång

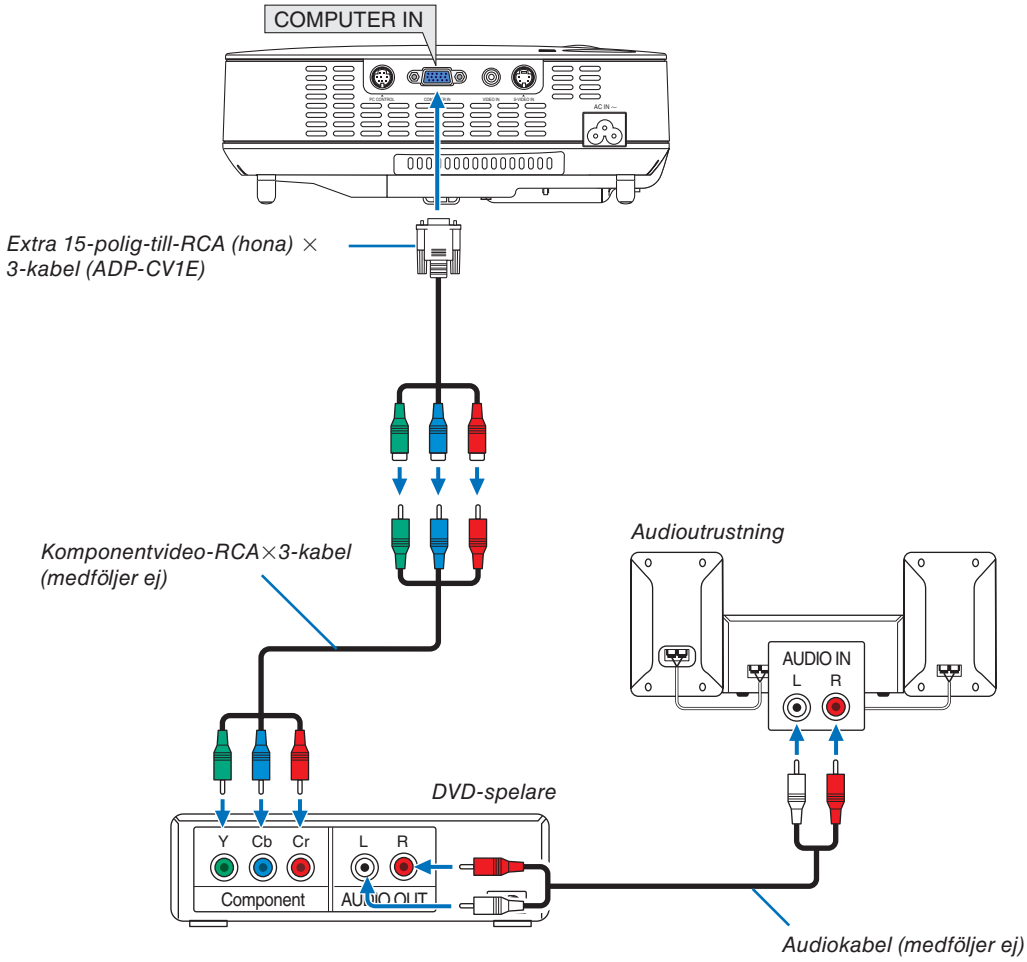

OBSERVERA: Se bruksanvisningen till din DVD-spelare för mer information om dess utgångar.

Ansluta din videobandspelare eller laser disc-spelare

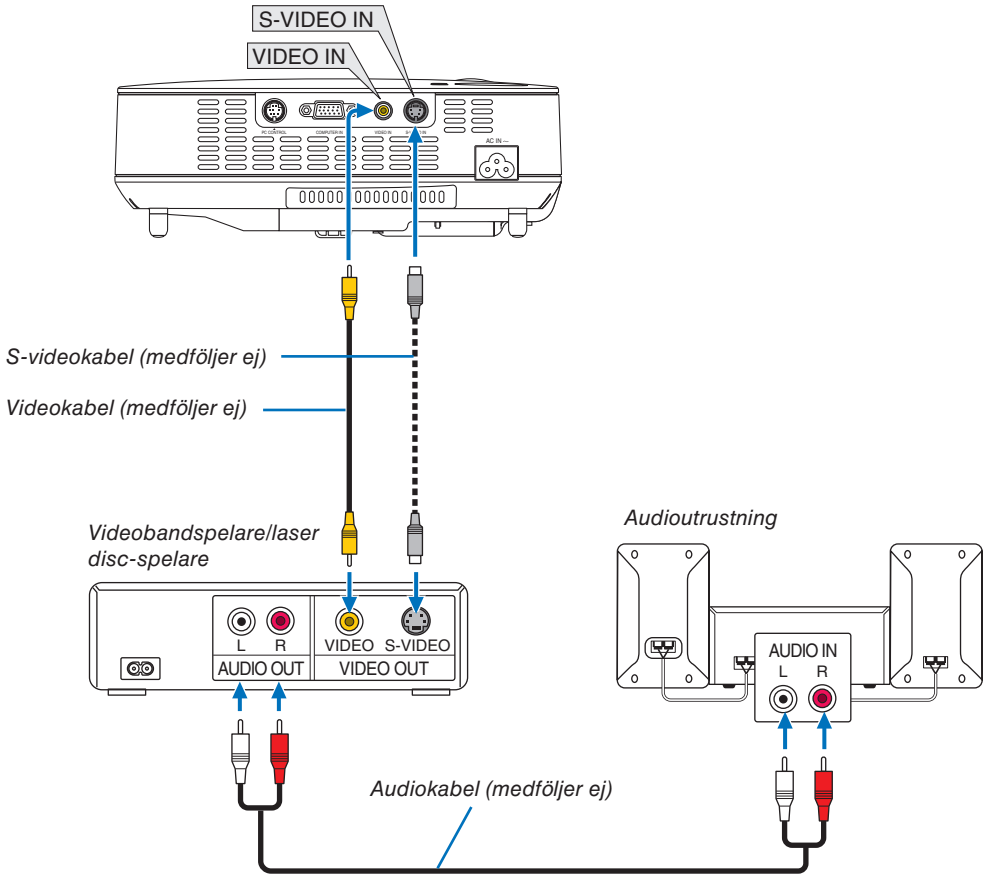

OBSERVERA: Se bruksanvisningen till din videobandspelare eller laser disc-spelare för mer information om videoutgångar.

OBSERVERA: Det kan hända att bilden inte visas korrekt när du snabbspolar en Video- eller S-Videokälla framåt eller bakåt via en rasteromvandlare.

Ansluta den medföljande nätkabeln

Anslut den medföljande nätkabeln till projektorn.
Anslut först kabelns tretiftskontakt till AC IN på projektorn, och sedan den andra änden av kabeln till vägguttaget.

Projektorn försätts i standby-läge och strömindikatorn lyser orange.

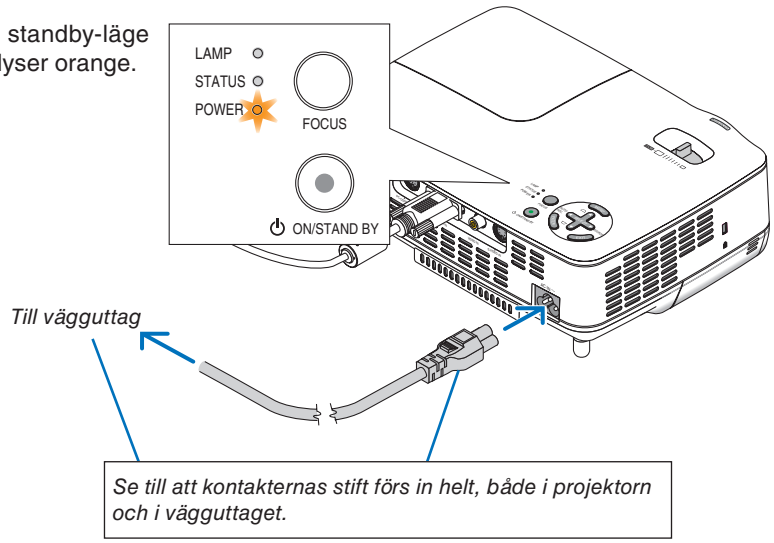

⚠ FÖRSIKTIGT:

Rör inte ventilationsutloppet på apparatens framsida till höger (sett framifrån) eftersom det kan bli hett när projektorn är på och omedelbart efter att projektorns stängts av.

3. Projicera en bild (Enkel användning)

Det här avsnittet beskriver hur du sätter på projektorn och visar en bild på duken.

❶ Sätta på projektorn

OBSERVERA: Innan du sätter på projektorn måste du först ansluta nätkabelns trestiftskontakt till projektorns AC IN-kontakt och nätkabelns andra ände till vägguttaget. Se till att projektorn är i standby-läge och att strömindikatorn lyser orange.

1. Ta bort linsskyddet.

> ⚠ **FÖRSIKTIGT:**
> Ta inte bort linsskyddet genom att dra i snodden. Om du gör det kan delen kring linsen skadas.

2. Tryck på POWER (ON/STAND BY)-tangenten på projektorns hölje eller POWER ON-tangenten på fjärrkontrollen i 1 sekund.

POWER-indikatorn kommer att lysa grönt och projektorn kan användas.

TIPS:

* *När du sätter på projektorn aktiveras autofokusfunktionen genast. (→ sid 22)*
* *När låssymbolen (🔒) visas längst ned till höger på menyn är kontrollpanelslåset aktiverat. (→ sid 42)*

Efter att du satt på din projektor, ska du se till att dator- eller videokällan är på och att linsskyddet är borttaget.

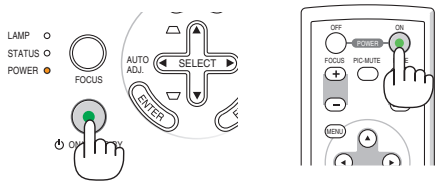

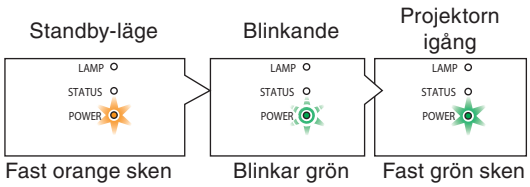

Se sid 52 för närmare anvisninger.

OBSERVERA: När ingen signal avges, visas en blå eller svart skärm.
När projektorn visar en blå eller svart skärm kopplas den automatiskt om till Eko-läget.
Så fort en signal tas emot återgår projektorn till Normal-läge.

OBSERVERA: Om du slår på strömmen till projektorn direkt efter att lampan har släckts eller när temperaturen i projektorn fortfarande är hög kommer fläkten att arbeta en stund varefter projektorn visas bilden.

> ⚠ **FÖRSIKTIGT:**
> Projektorn kan inte stängas av så länge POWER-indikatorn blinkar grönt.
> • Under denna tidsperiod ska du inte bryta strömmen. Om du gör det kan lampan gå sönder i förtid.

Anmärkning angående startskärmen (Huvudskärm för val av språk)

När du sätter på projektorn för första gången får du upp startmenyn. I denna meny kan du välja ett av 9 menyspråk.

Följ stegen nedan för att välja ett menyspråk:

1. Använd tangenten SELECT ▲ eller ▼ för att välja ett av de 9 språken från menyn.

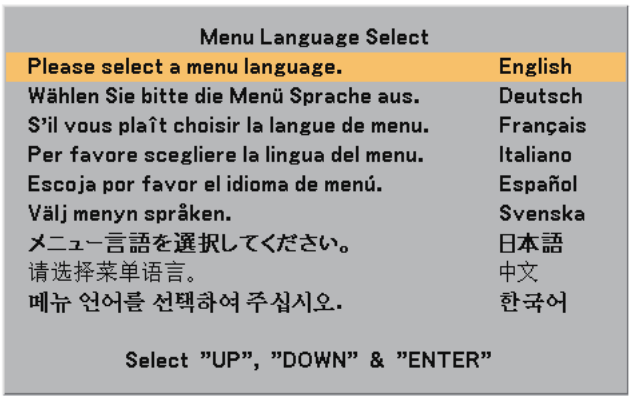

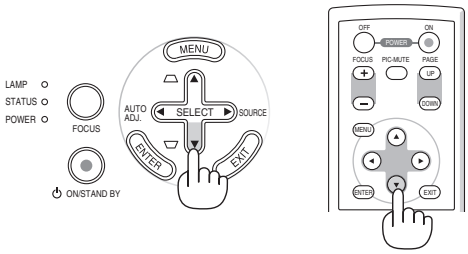

2. Tryck på ENTER-tangenten för att bekräfta valet.

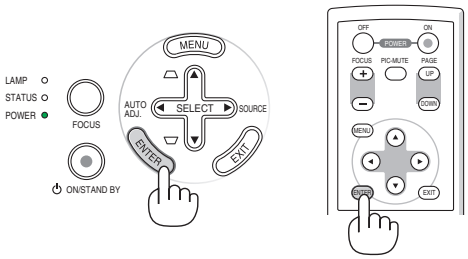

När du gjort det fortsätter du med menyn.
Det går även att välja menyspråket senare om du föredrar detta. (→ [Språk] sid 41)

OBSERVERA: Bilden på skärmen kan flimra litet direkt efter att projektorn slagits på. Detta är normalt. Vänta 3 till 5 minuter tills lampan stabiliserat sig.

När [Lampläge] är satt till [Eko], kommer LAMP-indikatorn att lysa grönt.

Om något av följande inträffar, kommer projektorn inte att sättas på.

- Om projektorns interna temperatur är för hög, kommer projektorn att detektera onormalt hög temperatur. I det tillståndet går projektorn inte igång, för att det inre systemet ska skyddas. Om detta sker ska du vänta tills projektorns inre komponenter kylts ned.
- När lampan når slutet av sin förväntade livslängd kommer projektorn inte att sättas på. Om detta inträffar, byter du lampan.
- Om lampan inte tänds och STATUS-indikatorn blinkar på och av sex gånger, ska du vänta en hel minut och sedan sätta på strömmen.

❷ Välja källa (Source)

Välja dator- eller videokälla

OBSERVERA: Sätt på datorn eller videobandspelaren som anslutits till projektorn.

Justering med tangenterna på projektorhöljet

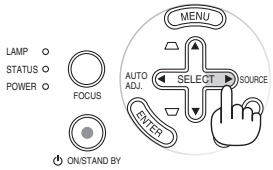

1. ***Tryck på SELECT ▶-tangenten då inga menyer visas.***

   Listan över källor visas.

   - Om en meny visas, ska du trycka på EXIT-tangenten för att stänga menyn och börja.

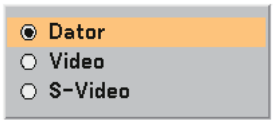

2. ***Tryck snabbt några gånger på SELECT ▶-tangenten för att välja signalen som ska visas.***

   Källans namn ändras i ordning och visas framhävd varje gång du trycker på SELECT ▶-tangenten.

   - Signalen från den valda källan visas.

TIPS: *Automatisk detektering av signalen*

Håll SELECT ▶-tangenten intryckt i minst 2 sekunder för att starta sökning efter nästa tillgängliga signalkälla.

Automatisk avkänning av signalen

Håll SELECT ▶-tangenten intryckt i minst 2 sekunder. Projektorn söker då efter nästa tillgängliga ingångskälla.

Med fjärrkontrollen

Tryck på någon av tangenterna VIDEO, S-VIDEO eller COMPUTER.

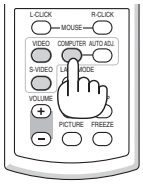

Val av standardkällan

Du kan ange en källa som standardkälla så att denna källa alltid väljs när strömmen till projektorn slås på.

1. ***Väj [Inställning - Alternativ] → [Välj startingång] på menyn.***

   Skärmen [Välj startingång] visas.

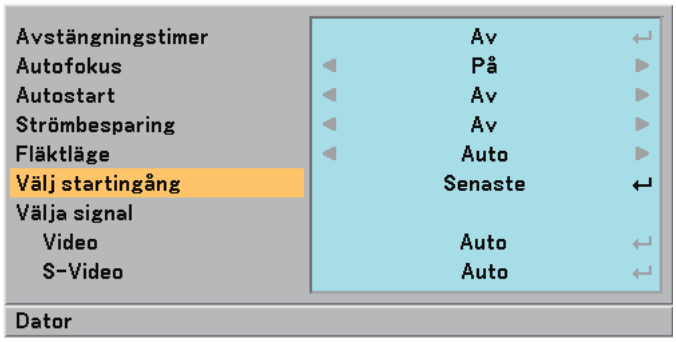

2. ***Välj källan du vill tilldela som standardkälla och tryck på ENTER-tangenten.***

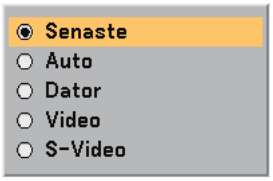

3. ***Tryck några gånger till på EXIT-tangenten för att stänga menyn.***

4. ***Omstarta projektorn.***

   Källan som valdes i steg 2 visas nu.

(→ sid 44)

❸ Justera bildstorlek och position

Se till att projektorn står på ett plant och jämnt underlag, samt att den är vänd rakt mot duken.

Lyft upp projektorns framkant för att justera bilden i höjdled.

* Om bilden inte visas fyrkantig på duken, kan du använda keystonefunktionen för att korrigera den. (→ sid 25)

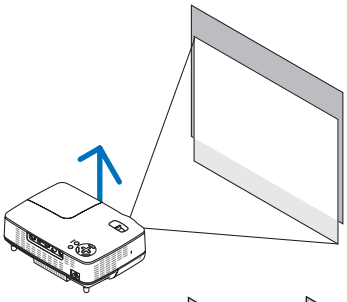

Om autofokus

Du behöver bara placera projektorn på en plan yta för att bilden ska fokuseras. (→ sid 22)

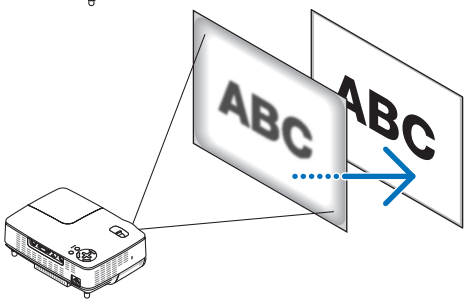

Om automatisk keystonekorrigering

När man justerar höjden på en projicerad bild eller ändrar projiceringsvinkeln aktiveras den automatiska keystonefunktionen för att snabbt korrigera den vertikala förvrängningen. (→ sid 23)

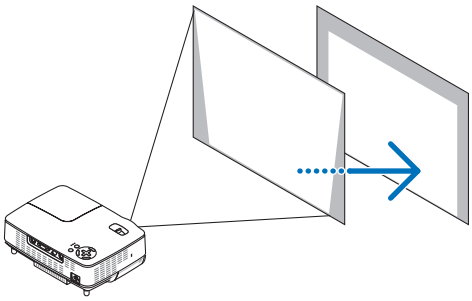

Flytta projektorn åt höger eller vänster för att justera bilden i sidled på duken.

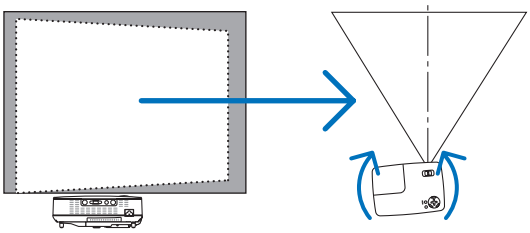

Justera lutningen med justerfoten

1. Lyft upp projektorns framkant.

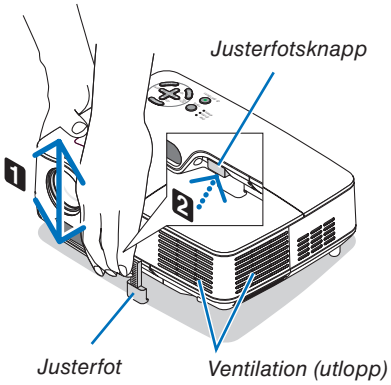

> ⚠ **FÖRSIKTIGT:**
> Rör inte ventilationsutloppet när du justerar foten eftersom detta kan vara mycket hett när projektorn är på och medan den kyls ned efter avstängning.

2. Tryck justerfotsknappen framtill på projektorn uppåt och håll den i detta läge för att släppa ut justerfoten (maxhöjd).

3. Sänk projektorns framdel till önskad höjd.

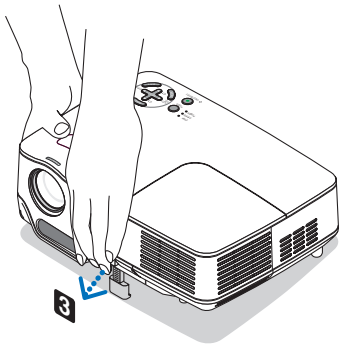

4. Släpp justerfotsknappen för att låsa justerfoten.

Du kan justera projektorns frontvinkel ungefär 10 grader (uppåt).

När den projicerade bildens höjd eller projiceringsvinkel ändras, aktiveras den automatiska keystonefunktionen för att snabbt korrigera den vertikala förvrängningen.

> ⚠ **FÖRSIKTIGT**
> Använd inte justerfötterna för något annat ändamål än de är avsedda.
> Om du bär eller hänger projektorn i justerfoten (i väggen eller taket) kan den skadas.

OBSERVERA: Den bakre fotens höjd kan justeras upp till 4 mm (1 grads vinkel). Vrid den bakre foten till önskad höjd för att få en fyrkantig bild på projektionsytan. Se till att foten inte sticker ut mer än 4 mm, eftersom foten i annat fall lossnar från projektorn.

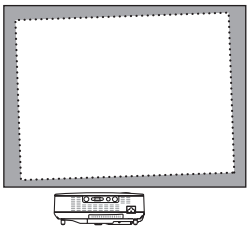

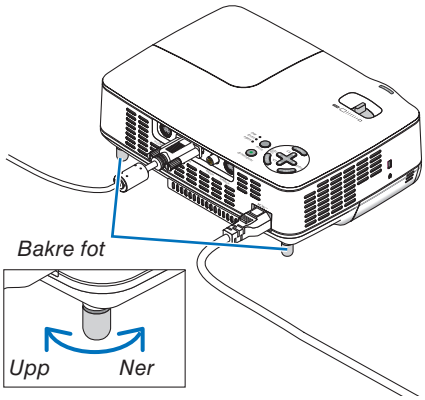

Zoom

Använd zoomspaken för att finjustera bildstorleken på duken.

OBSERVERA: När du vrider på ZOOM-spaken justeras fokus automatiskt.

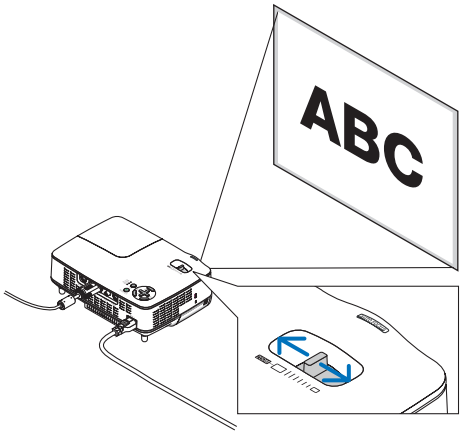

Autofokus

Projektorns fokussensor känner av avståndet till skärmen och justerar bildens fokus automatiskt.

- Autofokus aktiveras när följande åtgärder utförs:
  - Påslagning av strömmen
  - Ändring av zoomspakens läge
  - Omplacering av projektorn
  - Ändring av projiceringsvinkeln

Effektiv autofokusräckvidd för 4:3-skärmbild

Projiceringsavstånd		Bildstorlek (tum)	
		Tele (zoom på min.)	Vidvinkel (zoom på max.)
Minsta avstånd	57,1"/1,5 m	33"	40"
Största avstånd	216,5"/5,5 m	123"	149"

När projiceringsavståndet är större än 5,5 m/216,5" kommer fokussensorn inte att fungera som den ska. Du måste då använda FOCUS-tangenten för att fokusera manuellt.

OBSERVERA: I vissa fall kan det hända att autofokusfunktionen inte fungerar korrekt eller att autofokusräckvidden blir mindre beroende på omgivningens förhållanden.
Under följande omständigheter fungerar inte autofokusfunktionen.
- *Om du använder en genomskinlig skärm.*
- *När det finns föremål mellan projektorns fokussensor och skärmen.*
- *När projektorn flyttas så långsamt att fokussensorn inte kan känna av avståndet till skärmen.*
- *När skärmen, inte projektorn, flyttas. Fokussensorn kan då inte känna av avståndet till skärmen.*

TIPS: *För att stänga av autofokusfunktionen väljer du i menyn [Inställning - Alternativ] → [Autofokus] och sedan [Av].*

Automatisk keystonekorrigering

Funktionen för automatisk keystonekorrigering korrigerar den vertikala distorsionen hos en projicerad bild på skärmen. Det krävs inga särskilda åtgärder. Placera bara projektorn på en plan yta.

OBSERVERA: Beakta följande när du använder den automatiska keystonefunktionen:

- *Den vertikala keystonevinkeln kan korrigeras mellan 16 graders projektorvinkel uppåt och 16 grader nedåt.*
- *Den automatiska keystonekorrigeringen aktiveras 2 sekunder efter att du ändrat projiceringsvinkeln under pågående projektion.*
- *Korrigering av vänster, höger eller horisontell keystoneförvrängning är inte tillgänglig.*

Placera projektorn så att linsytan är parallell med skärmen.
Justera också höjden med de bakre fötterna, så att projektorn står plant.

TIPS: *För att stänga av den automatiska keystonefunktionen väljer du i menyn [Inställning – Allmänt] → [Auto Keystone] och sedan [Av]. (→ sid 41)*
Det går att justera [Keystone] manuellt, även när menyinställningen för [Auto Keystone] aktiverats.

OBSERVERA: Korrigeringsvinkeln för automatisk och manuell keystonekorrigering kan vara mindre än 16 grader för vissa signaltyper och bildförhållanden.

OBSERVERA: Den automatiska keystonekorrigeringen kan göra att bilden blir något suddig eftersom korrigeringen sker elektroniskt.

❹ Justera fokus manuellt

Använd manuell fokusjustering i följande fall:

- Vid justering av fokus utanför den effektiva räckvidden
- Vid finjustering av fokus
- När menyinställningen för [Autofokus] är avstängd

Justering med tangenterna på kåpan

1. Tryck lätt på FOCUS-tangenten.

Fokusjusteringsbilden visas.

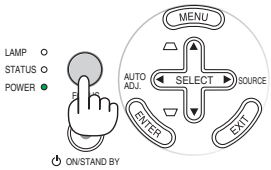

Fokusjusteringsskärmen stängs efter 5 sekunder om ingen tangent används.

TIPS: *Om projektorn är placerad inom den effektiva fokuseringsräckvidden och du håller FOCUS intryckt i minst 2 sekunder aktiveras autofokusfunktionen.*

2. Tryck på SELECT-tangenten ◀ eller ▶ för att justera fokus.

3. Tryck på EXIT-tangenten.

Fokusjusteringsskärmen stängs.

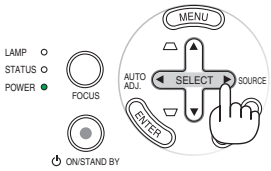

Justering med fjärrkontrollen

1. Tryck på FOCUS-tangenten + eller –.

Fokusjusteringsskärmen visas.

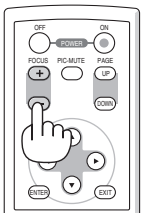

- *Fokusjusteringsskärmen stängs om ingen tangent används inom 5 sekunder.*
- *Använd FOCUS-tangenten + eller – för att justera fokus.*

TIPS: *När du trycker på AUTO ADJ-tangenten på fjärrkontrollen utförs automatisk fokusering samtidigt som fokuseringsskärmen visas på det villkor att projektorn har placerats inom det möjliga fokuseringsavståndet.*

2. Tryck på EXIT-tangenten.

Fokusjusteringsskärmen stängs.

❺ Korrigering av vertikal keystoneförvrängning

Du kan också korrigera den vertikala keystonedistorsionen manuellt.

OBSERVERA: Manuell korrigering av keystoneförvrängning kan inte göras då signaler inte tas emot på några av ingångarna.

Använd den manuella keystonejusteringen i följande fall:

- När du finjusterar keystoneinställningen efter att ha utfört den automatiska korrigeringen [Auto Keystone]
- När menyinställningen för [Auto Keystone] är avstängd

Justering med tangenterna på kåpan

1. ***Tryck på SELECT-tangenten ▲ eller ▼ när ingen meny visas.***

   Skjutreglaget visas och du kan göra din inställning.

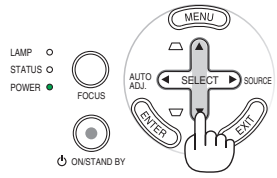

2. ***Tryck på EXIT-tangenten.***

   Skjutreglaget stängs.

Justering med fjärrkontrollen

1. ***Tryck på MENU-tangenten.***

   Menyn visas.

2. ***Använd SELECT ▼-tangenten för att välja [Inställning - Allmän] och tryck sedan på ENTER-tangenten.***

3. ***Välj keystonefunktionen.***

   Använd SELECT ▼-tangenten för att välja [Keystone].

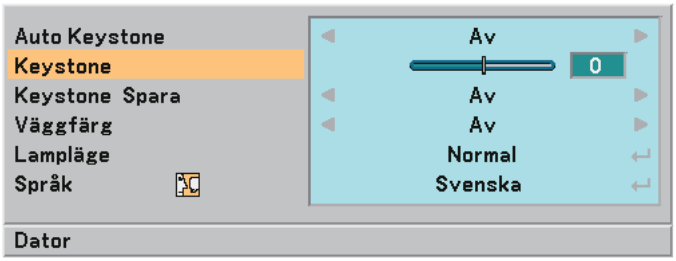

4. *Korrigera den vertikala distorsionen.*

Använd tangenten SELECT ◀ eller ▶ för att korrigera den vertikala keystonedistorsionen.

OBSERVERA: Keystonefunktionen kan göra att bilden blir något suddig eftersom korrigeringen sker elektroniskt.

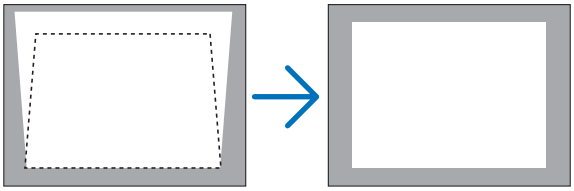

5. *Tryck på EXIT-tangenten två gånger för att stänga menyn.*

TIPS: *Du kan spara ändringarna med Keystone Spara-funktionen när du stänger av projektorn. (→ sid 41)*

❻ Automatisk optimering av RGB-bild

Bildjustering med Autokalibrering

Denna justering kan vara nödvändig då projektorn ansluts till en dator första gången.

Justering med tangenterna på projektorhöljet

- Tryck på SELECT ◀-tangenten då inga menyer visas.
  En RGB-bild optimeras då automatiskt inom ett par sekunder.

Justering med fjärrkontrollen

- Tryck på AUTO ADJ.-tangenten för automatisk optimering av en RGB-bild.

[Dålig bild]

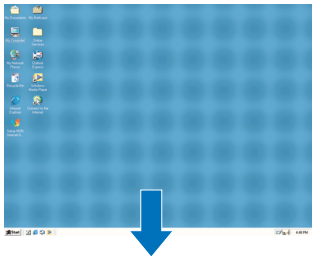

[Normal bild]

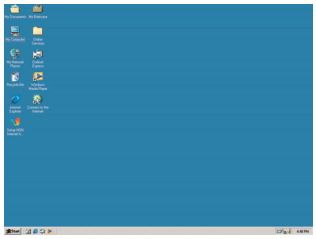

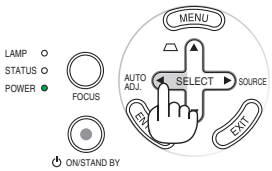

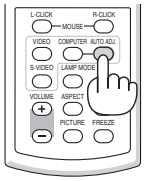

OBSERVERA:
Det kan hända att det tar tid för vissa signaler att visas eller att de inte visas på rätt sätt.

- *Autokalibrering-funktionen fungerar inte för komponent- och videosignaler.*
- *Om Autokalibrering inte kan optimera RGB-signalen, försök att justera Klocka och Fas manuellt. (→ sid 40)*
- *Om automatisk kalibrering inte korrigerar bildens position, vertikala streck eller horisontalt brus i bilden, kan du använda menyfunktionerna [Horisontell], [Vertikal], [Klocka] respektive [Fas] för att optimera bilden. (→ sid 40)*
- *När du använder menyfunktionerna [Horisontell], [Vertikal], [Klocka] och [Fas] sparas inställningarna för den aktuellt valda källan i projektorn minne.*
- *Nästa gång samma källa används (samma upplösning och samma horisontala och vertikala frekvenser), tar projektorn fram de sparade värdena för denna källa från minnet.*
- *Du kan radera de inställningsvärden som har sparats i minnet genom att välja [Återställ] → [Aktuell signal] eller [Alla data] från menyn och nollställa värdena till grundinställningarna.*

❼ Stänga av projektorn

Gör så här för att stänga av projektorn:

Tryck först på POWER (ON/STAND BY)-tangenten på projektorkåpan eller på POWER OFF-tangenten på fjärrkontrollen. Meddelandet “Avstängning / Är du säker?” visas.

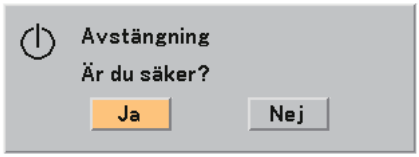

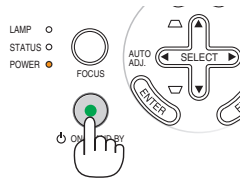

Tryck sedan på ENTER, POWER (ON/STAND BY) eller POWER OFF igen.
Strömindikatorn lyser då orange.
När strömmen till projektorn just har slagits på och en bild visas går det inte att stänga av projektorn under 60 sekunder.

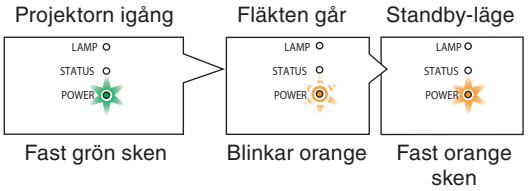

Om Direct Power Off (direkt strömfrånslagning)

Projektorn har en funktion som kallas "Direct Power Off" (direkt strömfrånslagning). Denna egenskap gör att du kan koppla loss projektorn under tiden en bild visas.

OBSERVERA: Stäng inte av projektorn med "Direct Power Off"-funktionen inom 10 sekunder efter att du utfört justeringar eller ändrat inställningar samt stängt menyn. Om du gör det kan justeringar och inställningar gå förlorade.

⚠ FÖRSIKTIGT:

Vissa projektordelar kan bli mycket heta när apparaten är på. Var försiktig när du fattar projektorn omedelbart efter att den varit i drift.

❽ Efter användning

Förberedelse: Kontrollera att projektorn är avstängd.

1. ***Dra ut nätkabeln.***
2. ***Koppla ur övriga kablar.***
3. ***Dra in justerfoten och den bakre foten om dessa är utdragna.***
4. ***Montera linsskyddet på linsen.***
5. ***Lägg projektorn och dess tillbehör i den medföljande mjuka väskan.***

⚠ FÖRSIKTIGT:

Var försiktig när du lägger projektorn i den mjuka bärväskan omedelbart efter att projektorn varit i drift. Projektorkåpan är het.

4. Behändiga funktioner

❶ Stänga av bild

Tryck på PIC-MUTE-tangenten för att stänga av både bild tillfälligt. Tryck en gång till när du vill få tillbaka bild.

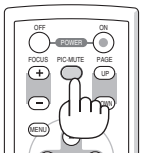

❷ Frysa en bild

Frys bilden genom att trycka på FREEZE-tangenten. Tryck en gång till för att fortsätta avspelningen.

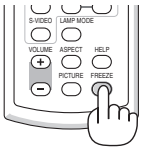

❸ Ändra lampläge

Du kan förlänga lamplivet genom att använda Eko-läget.

För att ändra till ”Eko”-läget gör du följande:

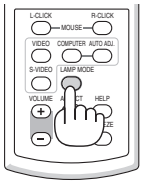

1. ***Tryck på LAMP MODE-tangenten för att visa skärmen [Lampläge].***
2. ***Använd SELECT-tangenten ▲ eller ▼ för att välja läget [Eko].***
3. ***Tryck på ENTER-tangenten. Eller tryck på SELECT-tangenten ▶ för att välja [OK] och sedan på ENTER-tangenten.***

   För att avbryta väljer du [Avbryt] och trycker sedan på ENTER.

   För att ändra från [Eko] till [Normal] går du tillbaka till steg 2 och väljer [Normal]. Upprepa steg 3.

Lampläge	Beskrivning	LAMP-indikatorns status
Normal-läget	Detta är standardinställningen (100 % ljusstyrka).	Av
Eko-läget	Välj detta läge för att förlänga lamptiden (NP60: ca. 80 % ljusstyrka, NP50/NP40: ca. 90 % ljusstyrka).	Konstant grönt sken

(→ sid 41)

❹ Förhindra obehörig användning av projektorn

Du kan bestämma ett nyckelord för din projektor i syfte att undvika att obehöriga använder menyn. När ett nyckelord är inställt kommer Nyckelord-inmatningsskärmen att visas då projektorn sätts på. Om inte rätt ord matas in kan projektorn inte användas.

Så här aktiverar du säkerhetsfunktionen:

1. ***Tryck på MENU-tangenten.***

   Menyn visas.
2. ***Använd SELECT-tangenten ▲ eller ▼ för att välja [Inställning - Installation] → [Säkerhet] och tryck på ENTER.***

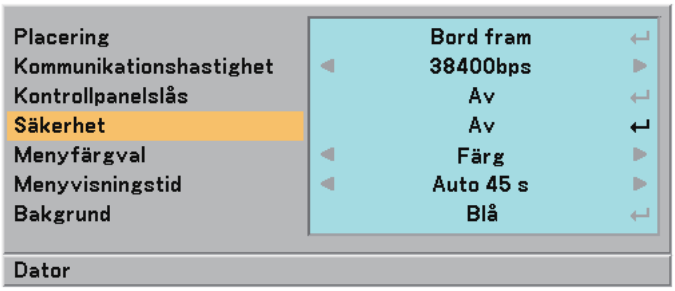

Av/På-menyn visas.

3. Välj [På] och tryck på ENTER -tangenten.

[Säkerhetsnyckelord]-skärmen visas.

4. Ange en kombination av de fyra SELECT -tangenterna ▲▼◀▶ och tryck på ENTER -tangenten.

OBSERVERA: Ett nyckelord måste vara fyra till 10 siffror långt.

[Bekräfta Nyckelord]-skärmen visas.

5. Ange samma kombination av SELECT -tangenterna ▲▼◀▶ och tryck på ENTER -tangenten.

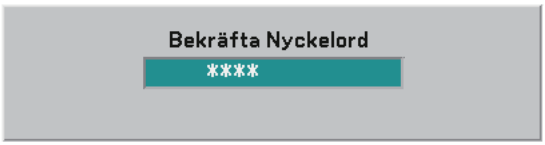

Bekräftelseskärmen visas.

6. Välj [Ja] och tryck på ENTER -tangenten.

Säkerhetsfunktionen har aktiverats.

Så här slår du på projektorn när [Säkerhet] är aktiverat:

När säkerhetsfunktionen är aktiverad och du sätter på projektorn visas en blå bakgrund.

För att kunna visa bilder i detta läge måste du trycka på MENU -tangenten så att Nyckelord-inmatningsskärmen visas.

Mata in rätt nyckelord och tryck på ENTER -tangenten. Projektorn visar en bild.

OBSERVERA: Säkerhetsläget är avaktiverat tills huvudströmmen stängs av eller man drar ut nätkabeln.

Så här avaktiverar du säkerhetsfunktionen:

1. *Tryck på MENU-tangenten.*

Menyn visas.

2. *Välj [Inställning - Installation] → [Säkerhet] och tryck på ENTER -tangenten.*

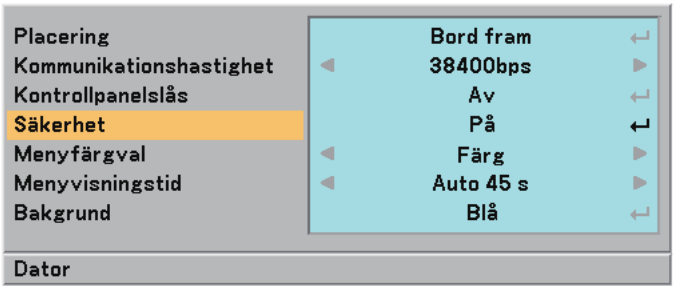

Av/På-menyn visas.

3. *Välj [Av] och tryck på ENTER -tangenten.*

Nyckelord-bekräftelseskärmen visas.

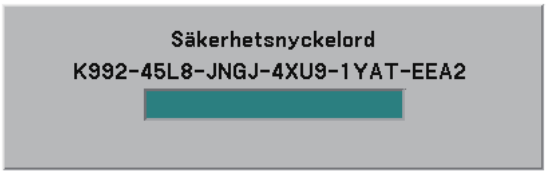

4. *Skriv in ditt nyckelord och tryck på ENTER -tangenten.*

När korrekt nyckelord har angivits kommer säkerhetsfunktionen att avaktiveras.

OBSERVERA: Kontakta din återförsäljare om du glömmer ditt nyckelord. Din återförsäljare kan då ge dig ditt nyckelord i utbyte mot din förfrågningskod. Din förfrågningskod visas i Nyckelord-bekräftelseskärmen. I detta exempel är [K992-45L8-JNGJ-4XU9-1YAT-EEA2] en förfrågningskod.

❺ Använda fjärrmusmottagaren (NP01MR)

Med hjälp av fjärrmusmottagaren kan du styra musfunktionerna på din dator från fjärrkontrollen. Detta är mycket användbart när du klickar dig fram i datorgenererade presentationer.

Ansluta fjärrmusmottagaren till din dator

Om du vill använda fjärrmusfunktionen ska du ansluta musmottagaren och datorn.
Musmottagaren ansluts direkt till datorns USB-port (typ A).

OBSERVERA: Beroende på typen av anslutning eller vilket operativsystem du använder kan du behöva starta om datorn eller ändra datorns inställningar.

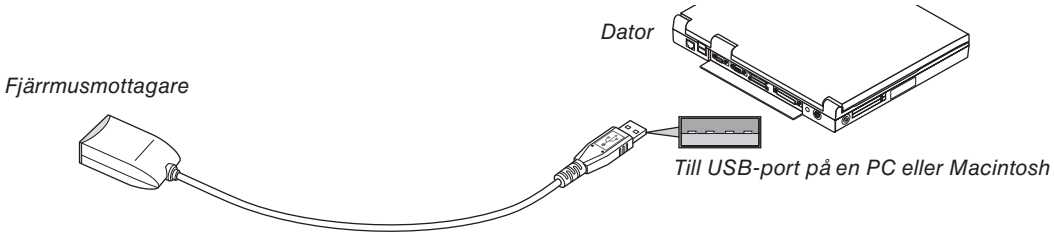

När du styr en dator via fjärrmusmottagaren

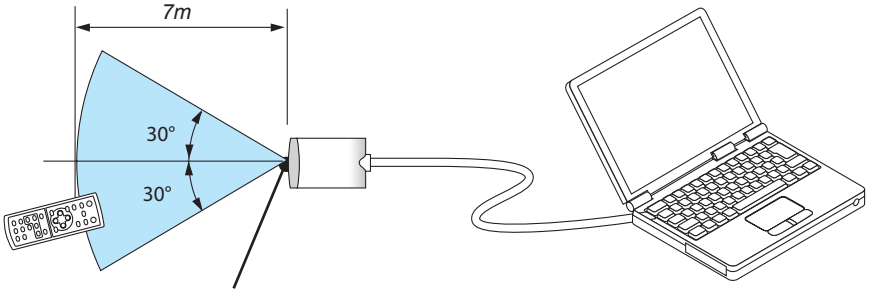

Fjärrkontrollsensor på fjärrmusmottagaren

Anslutning via USB-kontakten

Med en PC-dator kan fjärrmusmottagaren endast användas tillsammans med Windows 98/Me/XP*, Windows 2000 eller Mac OS X 10.0.0 eller ett senare operativsystem.

** OBSERVERA: Om musmarkören inte förflyttas på rätt sätt i Windows XP ska du göra följande:*
Avmarkera kryssrutan för pekarprecision under mushastighetsreglaget i dialogrutan för musegenskaper [Pekaralternativsfliken].

OBSERVERA: Vänta i minst 5 sekunder efter att du kopplat ur musmottagaren innan du ansluter den igen. Om musmottagaren upprepade gånger ansluts och kopplas ur, med korta intervall, kan det hända att datorn inte kan identifiera den.

Styra din datormus från fjärrkontrollen

Du kan styra din datormus från fjärrkontrollen.

PAGE UP/DOWN-tangent.....rullar fönstrets visningsområde eller går till föregående eller nästa bild i PowerPoint på din dator.
SELECT ▲▼◀▶-tangenter .....flyttar musmarkören på din dator.
MOUSE L-CLICK-tangent .....fungerar som vänster musknapp.
MOUSE R-CLICK-tangent .....fungerar som höger musknapp.

OBSERVERA: När du styr datorn med SELECT-tangenterna ▲▼◀ eller ▶ och menyn visas påverkas både menyn och muspekaren. Stäng menyn och använd musfunktionen.

Om dragläget

Genom att trycka på MOUSE L-CLICK eller R-CLICK i 2 eller 3 sekunder och sedan släppa ställer du in dragläget varvid du enkelt kan utföra dragfunktioner med SELECT-tangenterna ▲▼◀▶. För att släppa objektet trycker du på MOUSE L-CLICK-tangenten (eller R-CLICK). För att avbryta trycker du på MOUSE R-CLICK-tangenten (eller LCLICK).

TIPS: *Du kan ändra pekarhastigheten i dialogrutan för musegenskaper i Windows. För närmare anvisningar, se användardokumentationen eller online-hjälpen som medföljer din dator.*

5. Använda skärmmenyn

❶ Använda menyerna

OBSERVERA: Skärmmenyn visas inte alltid korrekt när rörliga videobilder med radsprång (interlace) projiceras.

1. Tryck på MENU -tangenten på fjärrkontrollen eller projektorhöljet för att visa huvudmenyn.

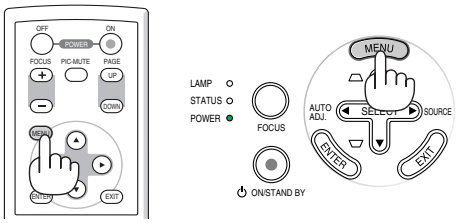

2. Tryck på SELECT -tangenterna ▲▼ på fjärrkontrollen eller projektorn för att markera menyn för det alternativ du vill justera eller ändra.

Markering
Anger vald meny eller alternativ.

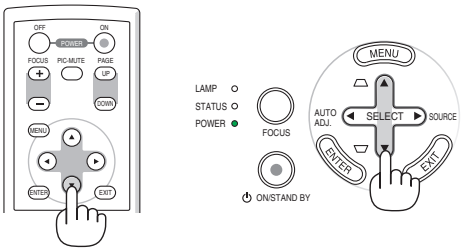

3. Tryck på ENTER -tangenten på fjärrkontrollen eller projektorhöljet för att välja en undermeny eller ett alternativ.

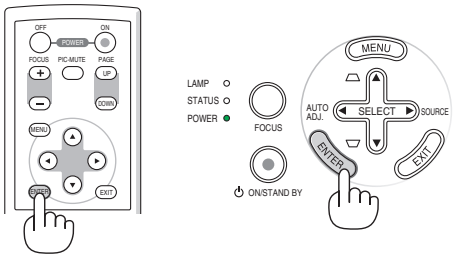

4. Använd SELECT -tangenterna ▲▼ på fjärrkontrollen eller projektorhöljet för att välja det alternativ du vill justera eller ställa in.

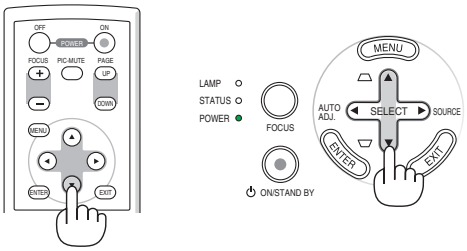

5. Justera nivån för valt alternativ eller välja ett alternativ.

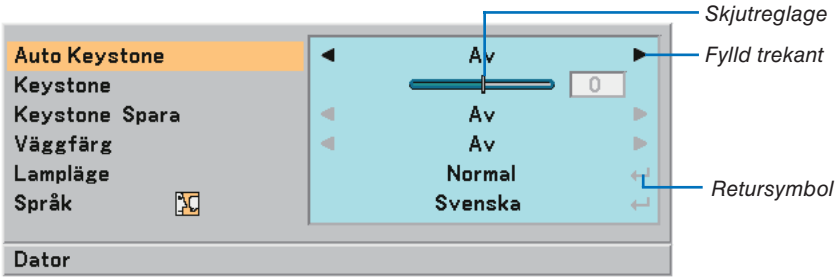

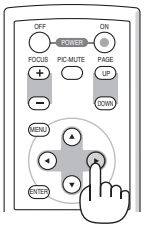

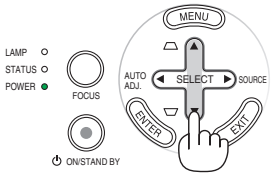

Justera alternativ (skjutreglage)

Skjutreglage.....Visar inställningar eller åt vilket håll en justering görs.

- Använd SELECT -tangenterna ◀▶ för att justera alternativet.

För att välja alternativ (fylld trekant)

Fylld trekant .....Visar andra möjliga val. En markerad trekant visar att alternativet är aktivt.

- Använd SELECT -tangenterna ◀▶ för att välja alternativet.

För att välja alternativ (returymbol, radioknapp)

Retursymbol.....Anger att ytterligare val är tillgängliga.

Radioknapp.....Använd denna runda knapp för att välja alternativ i en dialogruta.

1) Tryck på ENTER -tangenten. Det valda alternativet visas.
2) Använd SELECT -tangenterna ▲▼ för att markera det alternativ du vill ställa in.

Ändringarna lagras tills du gör nya justeringar.
Tryck på EXIT -tangenten för att återgå till föregående skärm.

6. Upprepa stegen 2-5 för att justera ytterligare ett alternativ eller tryck på EXIT -tangenten flera gånger för att stänga menyn.

❷ Menykomponenter

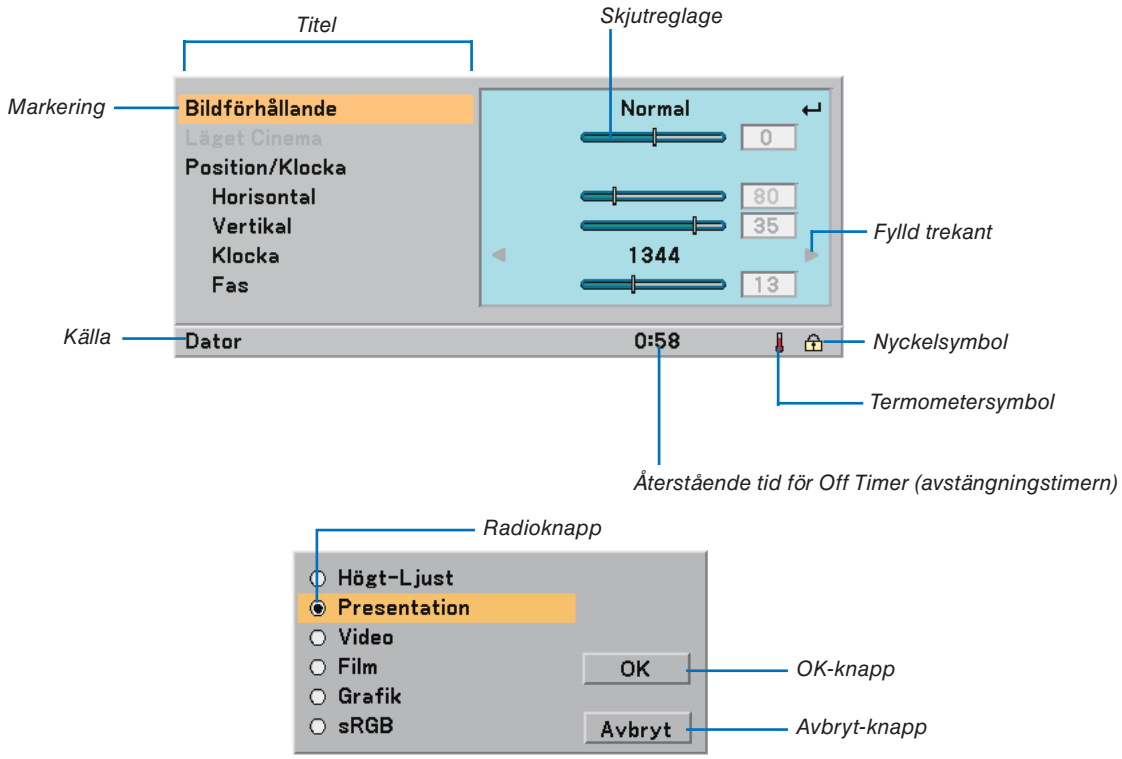

Menyfönstren och dialogrutorna består vanligtvis av följande komponenter:

Titel ..... Visar menyns namn.
Markering ..... Visar den valda menyn eller det valda alternativet.
Källa ..... Visar aktuellt vald källa.
Återstående tid för avstängningstimern..... Anger återstående nedräkningstid när avstängningstimern (Off timer) är förinställd.
Fylld trekant ..... Visar andra möjliga val. En markerad trekant visar att alternativet är aktivt.
Radioknapp ..... Använd denna runda knapp för att välja alternativ i en dialogruta.
Skjutreglage ..... Visar inställningar och åt vilket håll en justering görs.
OK-knapp ..... Tryck för att bekräfta inställningen. Du kommer då tillbaka till den föregående menyn.
Avbryt-knapp ..... Tryck för att avbryta inställningen. Du kommer då tillbaka till den föregående menyn.
Nyckelsymbol..... Indikerar att kontrollpanelslåset är aktiverat.
Termometersymbol..... Indikerar att lampläget har tvingats till Eko-läge på grund av att den interna temperaturen är för hög.

❸ Förteckning över menypunkter

Vissa menyalternativ kan inte användas för samtliga ingångskällor.

Bildjustering		Grundinställning	Alternative	Återställbar
Förinställning			1 till 6	
Detaljerade inställningar	Referens	*	Högt-Ljust, Presentation, Video, Film, Grafik, sRGB	
	Gamma-korrigering	*	Dynamisk, Naturlig, Svart detaljerad	Ja
	Färgtemperatur	*	5000, 6500, 7800, 8500, 9300, 10500	Ja
	Vitnivåmaximum	*		Ja
Kontrast				Ja
Ljusstyrka				Ja
Skärpa				Ja
Färg				Ja
Färgrenhet				Ja
Återställ				

Bildalternativ		Grundinställning	Alternative	Återställbar
Bildförhållande		*	Normal, Bio, Äkta	Ja
Läge för bioläge				Ja
Position/Klocka	Horisontell	*		Ja
	Vertikal	*		Ja
	Klocka	*		Ja
	Fas	*		Ja
Brusreducering		Av	Av, På	Ja
Telecine		Av	Av, Auto	Ja

Inställning		Grundinställning	Alternative	Återställbar
Allmän	Auto Keystone	På	Av, På	Ja
	Keystone			Ja
	Keystone Spara	Av	Av, På	Ja
	Väggfärg	Av	Av, Svart tavla, Svart tavla (grå), Ljusgul, Ljusgrön, Ljusblå, Himmelsblå, Ljusrosa, Rosa	Ja
	Lampläge	Normal	Normal, Eko	Ja
	Språk	English	English, Deutsch, Français, Italiano, Español, Svenska, 日本語 , Dansk, Português, Čeština, Magyar, Polski, Nederlands, Suomi, Norsk, Türkçe, Русский, Ελληνικά, 中文 , 한국어	–
Installation	Placering	Bord fram	Bord fram, Tak bak, Bord bak, Tak fram	Ja
	Kommunikationshastighet	38400bps	4800bps/9600bps/19200bps/38400bps	–
	Kontrollpanelslås	Av	Av, På	Ja
	Skärhet	Av	Av, På	–
	Menyfärgval	Färg	Färg, Monokrom	Ja
	Menyvisningstid	Auto 45 s	Manuell/Auto 5 s/Auto 15s/Auto 45 s	Ja
	Bakgrund	Blå	Blå, Svart	–
Alternativ	Avstängningstimer	Av	Av/0:30/1:00/2:00/4:00/8:00/12:00/16:00	Ja
	Autofokus	På	Av, På	Ja
	Autostart	Av	Av, På	Ja
	Strömbesparing	Av	Av/0:05/0:10/0:20/0:30	Ja
	Fläktläge	Auto	Auto, High	Ja
	Välj startingång	Senaste	Senaste, Auto, Dator, Video, S-Video	Ja
	Välja signal			
	Video	Auto	Auto, NTSC3,58, NTSC4,43, PAL, PAL-M, PAL-N, PAL60, SECAM	Ja
	S-Video	Auto	Auto, NTSC3,58, NTSC4,43, PAL, PAL-M, PAL-N, PAL60, SECAM	Ja

* Asterisken (*) indikerar att grundinställningen varierar beroende på den aktuella signalen.

Information		Alternative
Brukstid	Återstående lamptid	
	Lampans brukstimmar	
Källa	Horisontal frekvens	
	Vertikal frekvens	
	Videotyp	NTSC, NTSC3,58, NTSC4,43, PAL, PAL-M, PAL-N, PAL60, SECAM
	Synk-typ	Separat synk, Mix-synk, Synk på grönt, Synk på video
	Polaritet Synk	
	Skanningstyp	Interlace Video, Non-Interlace
Version	Product	
	Serial Number	
	Firmware	
	Data	

Återställ	Alternative
Aktuell signal	
Alla data	
Nollställ lampans timmar	

❹ Menybeskrivningar & -funktioner [Bildjustering]

Förinställning

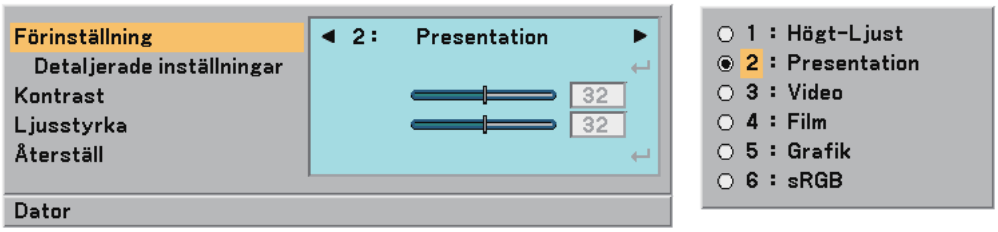

När du väljer användarförinställningar (Förinställning) visas undermenyn.
Du kan skräddarsy varje gamma- eller färginställning. För att göra det börjar du med att välja “Förinställning” och trycker sedan på ENTER samt utför följande steg.

Detaljerade inställningar

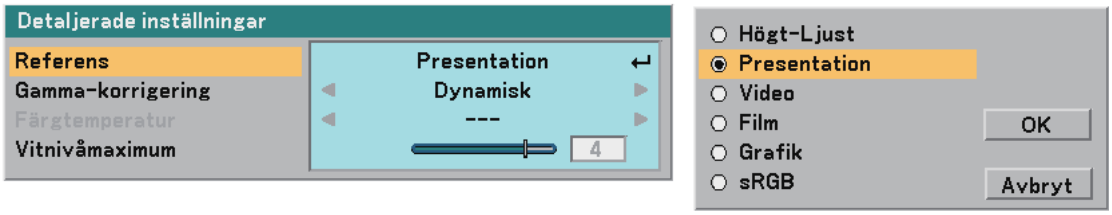

Välja referensinställning [Referens]

Med detta alternativ kan du välja en av 5 användarinställningar. Det finns 5 fabriksinställningar som optimerats för olika bildtyper och du kan själv justera användarinställningar.

Högt-Ljust..... Rekommenderas för användning i väl upplysta rum.
Presentation..... Rekommenderas för att skapa presentationer med PowerPoint-filer.
Video..... Rekommenderas för standardvideo såsom TV-program.
Film ..... Rekommenderas för filmer (DVD eller HDTV).
Grafik..... Rekommenderas för grafik.
sRGB ..... Standardfärgvärden.

Välja gamma-korrigeringsläge [Gamma-korrigering]

Användningsområde för olika lägen :

Dynamisk ..... Skapar en bild med hög kontrast.
Naturlig ..... Bilder med naturlig återgivning.
Svart detaljerad..... Betonar detaljer i bildens mörka partier.

Justera färgtemperaturen [Färgtemperatur]

Detta alternativ gör det möjligt att justera färgtemperaturen.

Använd SELECT ◀- eller ▶-tangenten för att öka färgtemperaturen (mer blått) respektive minska färgtemperaturen (mer rött): 5000, 6500, 7800, 8500, 9300, 10500K.

OBSERVERA:
- *När [Högt-Ljust] eller [Presentation] valts i [Referens] är [Färgtemperatur] inte tillgängligt.*
- *När andra färgalternativ än [Av] valts i [Väggfärg] är [Färgtemperatur] inte tillgängligt.*
- *Det justerbara området kan variera i förhållande till inställningen av vitbalansmaximum.*

Justera vitbalansmaximum [Vitnivåmaximum]

Detta alternativ gör det möjligt att justera ljusstyrkan i vita partier. Allteftersom bilden blir mattare ser den mer naturlig ut.

OBSERVERA:
- *När [Högt-Ljust] valts i [Referens] är [Vitnivåmaximum] inte tillgängligt.*
- *När detta alternativ markeras och du trycker på ENTER -tangenten visas skjutreglaget för justering.*

Justera Kontrast, Ljusstyrka, Skärpa, Färg och Färgrenhet

Du kan justera kontrast, ljusstyrka, skärpa, färg och färgrenhet.

TIPS: *När Kontrast, Ljusstyrka, Skärpa, Färg eller Färgrenhet markerats visas tillhörande skjutreglage om du trycker på ENTER -tangenten.*

Kontrast ..... Justerar bildens intensitet beroende på den mottagna signalen. (Bildens vitnivå)

Ljusstyrka ..... Justerar ljusstyrkenivån eller bakgrundsrastrets intensitet.

Skärpa ..... Justerar videobildens detaljer (fungerar inte med RGB-källor).

Färg ..... Ökar eller minskar färgmättnadsnivån (fungerar inte med RGB-källor).

Färgrenhet..... Skiftar färgnivån från +/– grön till +/–blå. Rödnivån används som referens. Denna justering fungerar endast med video- och komponentingångarna (fungerar inte med RGB-källor).

Input signal	Kontrast	Ljusstyrka	Skärpa	Färg	Färgrenhet
Computer (RGB)	Ja	Ja	Nej	Nej	Nej
Component	Ja	Ja	Ja	Ja*	Ja*
Video, S-Video	Ja	Ja	Ja	Ja	Ja

Ja = Justerbar, Nej = Ej justerbar, Ja* = beroende på signalen

Återställ

Alla inställningar och justeringar under [Bildjustering] återställs till grundinställningarna, med undantag av följande; Förinställda nummer och [Referens] på menyn [Förinställning].
Inställningar och justeringar under [Detaljerade inställningar] på menyn [Förinställning], som inte är aktiva för tillfället, återställs inte.

❺ Menybeskrivningar & -funktioner [Bildalternativ]

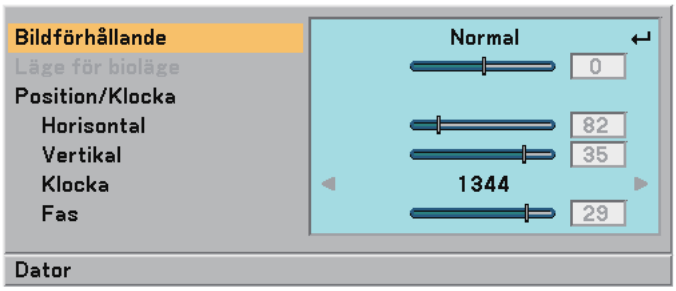

Välja bildförhållande [Bildförhållande]

Med Bildförhållande kan du välja det bildläge som lämpar sig bäst för att visa källbilden.
Du kan också visa Bildförhållande-fönstret genom att trycka på ASPECT -tangenten på fjärrkontrollen. (→ sid 7)

När 4:3 har valts från källan (t.ex. en DVD-spelare) visas följande val:

Normal

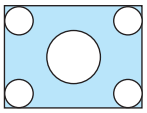

Standard 4:3-bildförhållande

Bio

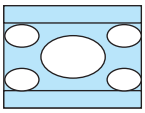

Utsträckt åt vänster och höger

Äkta

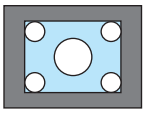

När 16:9 har valts från källan (t.ex. en DVD-spelare) visas följande val:

Normal

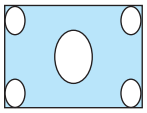

16:9-bild visad i 4:3-läge

Bio

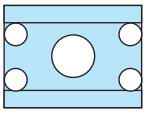

Utsträckt åt vänster och höger för att visa det riktiga förhållandet

Äkta (Endast RGB): Stänger av funktionen skalningsteknik. Projektorn visar den aktuella bilden med dess äkta upplösning.

OBSERVERA:
- *När du visar en RGB-bild med högre upplösning än projektorns äkta upplösning, visas bilden i läget [Normal] även om du väljer läget [Äkta]. Bilden visas endast med sin egen upplösning, dvs. [Äkta] upplösning, om det är fråga om en RGB-bild med en lägre upplösning än projektorns äkta upplösning.*
- *När läget [Normal] väljs, visas HDTV-bilder (1080i/720p) i sina ursprungliga bildförhållanden, vilket är fallet om t.ex. [Bio] väljs.*
- *I Bio-läget kan du justera bildpositionen. Se [Läge för bioläge] för inställning av bildpositionen.*

Upphovsrätt

Observera att användningen av denna projektor i kommersiellt syfte eller för att få allmänhetens uppmärksamhet på platser såsom kaféer eller hotell, och vid komprimering eller förstoring av bilden med inställningen [Bildförhållande], kan utgöra ett intrång i upphovsrätten, som skyddas enligt lagen om upphovsrätt.

Justera bildens vertikala position [Läge för bioläge] (endast för Bio)

Med denna funktion kan du justera bildpositionen i höjdled när du tittar på videomaterial och valt Bio som bildförhållande.
När [Bio] har valts under [Bildförhållande], visas bilden med svarta kanter överst och nederst.
Du kan justera bildens placering i vertikalled från överst till nederst i det svarta fältet.

OBSERVERA: Detta alternativ är endast tillgängligt om [Bio] valts under Bildförhållande.

Justera bilden i höjd- och sidled, samt klocka och fas [Position/Klocka]

Du kan justera bilden manuellt avseende position och stabilitet: [Horisontal, [Vertikal], [Klocka] och [Fas].

[Horisontell/Vertikal] (endast tillgängligt för RGB-signaler)
Justerar bilden i höjd- och sidled.

[Klocka] (endast tillgängligt för RGB-signaler)
Använd detta alternativ för att finjustera datorbilden eller ta bort vertikala streck som kan förekomma. Funktionen justerar klockfrekvenser som eliminerar horisontella streck i bilden. Justeringen kan behövas första gången du ansluter datorn.

[Fas] (endast tillgängligt för RGB-signaler)
Använd detta alternativ för att justera klockfasen eller minska videobruset, punktinterferensen eller överhörningen. (Detta märks genom att en del av bilden verkar skimra.)
Justera [Fas] endast efter att du justerat [Klocka].

- När du justerar [Horisontell], [Vertikal], [Klocka] eller [Fas] lagras justeringsvärdet för den aktuella källan i projektorns minne.
  Nästa gånga samma källa används (med samma upplösning och samma horisontala och vertikala frekvenser) och bilden projiceras, tar projektorn fram justeringsvärdena från minnet för denna källa.
  Du kan radera de lagrade justeringsvärdena genom att välja [Återställ] → [Aktuell signal] eller [All data] från menyn och därmed återställa inställningarna till grundinställningarna.

Aktivera brusreducering [Brusreducering]

Sätt på eller stäng av brusreduceringsfunktionen. För att minska bildbruset väljer du På.

OBSERVERA:
- *Denna funktion är inte tillgänglig för 480p-, 576p-, 720p-, 1080i- och RGB-signaler.*
- *När du ställer brusreduceringen på Av får du den bästa bildkvaliteten tack vare en större bandbredd. Om du aktiverar brusreduceringen blir bilden mjukare.*

Inställning av Telecine-läge [Telecine]

Använd 3:2 eller 2:2 pull down-korrigering för att ta bort jitter och artefakter i videobilden.

Auto..... För filmkällor såsom DVD-spelare.

Av ..... För andra signaler än filmkällor.

OBSERVERA: Denna funktion är inte tillgänglig för 480p-, 576p-, 720p-, 1080i- och RGB-signaler.

❻ Menybeskrivningar & -funktioner [Inställning]

[Inställning - Allmän]

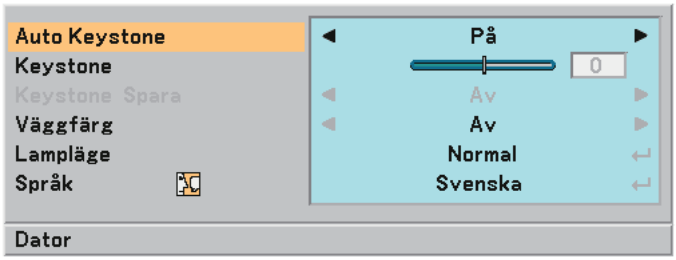

Aktivera automatisk keystonefunktion [Auto Keystone]

Tack vare den här funktionen kan projektorn känna av sin lutning och korrigera den vertikala förvrängningen automatiskt.
Välj ”På” för att aktivera den automatiska keystone-funktionen.

Korrigera vertikal keystone-förvrängning manuellt [Keystone]

Du kan korrigera den vertikala förvrängningen manuellt. (→ sid 25)

TIPS: *När detta alternativ markeras och du trycker på ENTER -tangenten visas skjutreglaget för justering.*

Spara vertikal keystone-korrigering [Keystone Spara]

Med denna funktion kan du spara de aktuella keystone-inställningarna.

Av ..... Keystone-inställningarna sparas inte

På ..... Keystone-inställningarna sparas

Om du sparar ändringarna en gång påverkar detta alla källor. Ändringarna sparas även om projektorn stängs av.

OBSERVERA: När [Auto Keystone] är inställt på [På] är [Keystone Spara] inte tillgängligt. Nästa gång du slår på strömmen kommer den automatiska keystonefunktionen att gå igång och de data som lagrats med [Keystone Spara] blir ogiltiga.

Välja väggfärgskorrigering [Väggfärg]

Med den här funktionen kan du snabbt anpassa färgen när skärmmaterialet inte är vitt.
Du kan välja bland följande 9 alternativ: Av, Svart tavla, Svart tavla (grå), Ljusgul, Ljusgrön, Ljusblå, Himmelsblå, Ljusrosa, Rosa.

Välja lampläge [Lampläge]

Denna funktion låter dig välja mellan lampans två olika ljusstyrkor: Normal- eller Eko-läge. Lampans livslängd förlängs om du använder Eko-läget.

Normal-läge ..... Detta är standardinställningen (100% ljusstyrka).

Eko-läge ..... Detta läge väljer du för att förlänga lamplivet och dämpa fläktljudet (NP60: c:a 80% ljusstyrka, NP50/NP40: c:a 90% ljusstyrka).

OBSERVERA:
- *Du kan ändra inställningen av Lampläge från menyn.*
  Välj [Inställning] → [Allmän] → [Lampläge].
- *Du kan kontrollera återstående lamptid och förbrukade lamptimmar via [Brukstid]. Välj [Information] → [Brukstid].*
- *Om projektorn överhettas i Normal-läget kan det hända att Lampläget automatiskt ändras till Eko-läget för att skydda projektorn. Bildens ljusstyrka är lägre i Eko-läget. Lamp-läget ändras tillbaka till Normal-läget när normal arbetstemperatur i projektorn återställs.*
  Termometersymbolen [🌡] visar att Lamläget automatiskt har ändrats till Eko-läget pga. för hög temperatur inuti projektorn.

Välja menyspråk [Språk]

Du kan välja ett av 20 språk för menyvisning.

[Inställning - Installation]

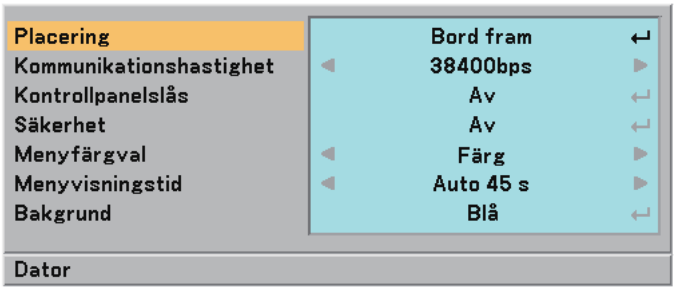

Välja projektororientering [Placering]

Denna funktion ställer in bilden i förhållande till din typ av projektionstillämpning. Alternativen är: desktop fram, tak bak, desktop bak och tak fram.

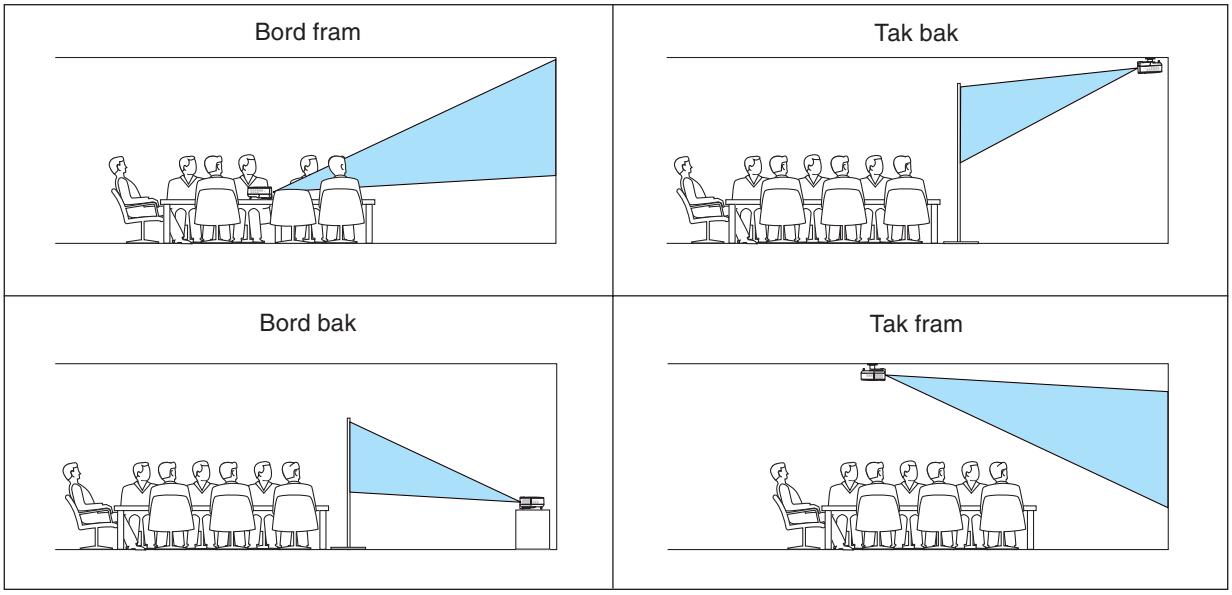

Välja kommunikationshastighet [Kommunikationshastighet]

Med den här funktionen kan du välja baudhastighet för PC-kontrollporten (8-polig mini-DIN). Den stöder dataöverföringshastigheter mellan 4800 och 38400 bps.
Grundinställningen är 38400 bps.
Välj rätt överföringshastighet i förhållande till den utrustning du skall ansluta (en lägre överföringshastighet kan vara lämplig vid användning av långkabel, beroende på utrustningen).

OBSERVERA: Den valda kommunikationshastigheten påverkas inte även om projektorn nollställs med [Återställ] från menyn.

Aktivera kontrollpanelslåset [Kontrollpanelslås]

Detta alternativ aktiverar eller avaktiverar kontrollpanelslåset.

OBSERVERA:
- *Kontrollpanelslåset påverkar inte fjärrkontrollen eller PC-kontrollfunktionerna.*
- *När tangenterna på kåpan är avaktiverade och du håller EXIT-tangenten intryckt i ungefär 10 sekunder aktiveras de.*
- *Ikonen för kontrollpanelslås visas längst ned till höger på menyn när [Kontrollpanelslås] aktiveras.*

Aktivera säkerhetsfunktionen [Säkerhet]

Denna funktion aktiverar eller avaktiverar säkerhetsfunktionen.
Om du inte anger rätt nyckelord kan du inte projicera bilder med projektorn. (→ sid 28)

Välja menyfärg [Menyfärgval]

Du kan välja mellan två olika alternativ för menyfärg: färg eller Monokrom.

Välja menyvisningstid [Menyvisningstid]

Med detta alternativ kan du välja hur länge projektorn skall vänta innan menyerna stängs av efter att du senast tryckt på en tangent.
Du kan välja mellan “Manuell”, “Auto 5 s”, “Auto 15 s”, och “Auto 45 s”.

Välja bakgrundsfärg [Bakgrund]

Med denna funktion väljer du en blå/svart bakgrundsfärg när ingen signal tas emot.

[Inställning - Alternativ]

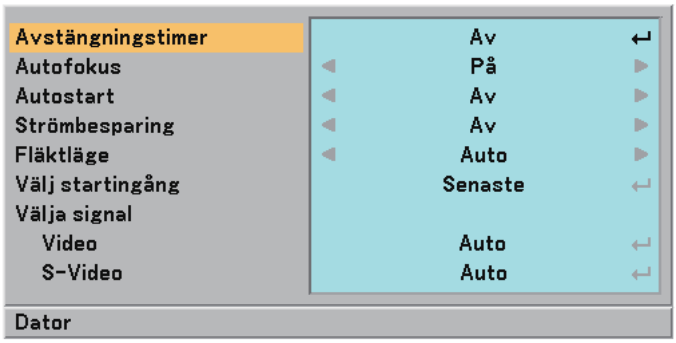

Ställa stäng av-timern [Avstängningstimer]

Du kan använda stäng av-timerfunktionen för att stänga av projektorn automatiskt efter förinställd tid.
Du kan välja en av åtta förinställningstider: Av, 0:30, 1:00, 2:00, 4:00, 8:00, 12:00 och 16:00.

Aktivera eller avaktivera den automatiska fokusfunktionen [Autofokus]

Detta alternativ aktiverar eller avaktiverar den automatiska fokusfunktionen. (→ sid 22)

OBSERVERA:
När "Autofokus" är på går den automatiska fokusfunktionen igång genast i följande fall:
- *När du slår på strömmen.*
- *När du ändrar zoominställningen.*
- *När du flyttar projektorn.*
- *När du ändrar projiceringsvinkeln.*

Aktivera automatisk start [Autostart]

Denna funktion aktiverar projektorn automatiskt när man ansluter nätkabeln till ett vägguttag. På så sätt slipper man alltid använda POWER-tangenten på fjärrkontrollen eller projektorkåpan.

Aktivera strömbesparing [Strömbesparing]

När detta alternativ är aktiverat kan du ställa in projektorn så att den stängs av automatiskt (efter vald tidsperiod: 5min., 10min., 20min., 30min.) om ingen signal tas emot vid någon ingång.

Ställa in fläkthastighetsläge [Fläktläge]

Med det här alternativet kan du välja två olika lägen för fläkthastighet: Auto och Hög.

Auto..... De inbyggda fläktarna körs med en hastighet som varierar i förhållande till den inre temperaturen.

Hög..... De inbyggda fläktarna körs med en konstant hög hastighet.

Om du snabbt vill sänka den inre temperaturen i projektorn väljer du [Hög].

OBSERVERA: Om du tänker använda projektorn flera dagar i sträck rekommenderar vi att du väljer höghastighetsläget.

Ställa in en standardkälla [Välj startingång]

Du kan bestämma en standardkälla för projektorn bland dess ingångar och aktivera denna källa varje gången strömmen till projektorn slås på.

Senaste ..... Varje gång strömmen till projektorn slås på aktiveras den källa som senast var aktiv.

Auto..... Projektorn söker efter en aktiv källa i ordningen Dator → Video → S-Video → Dator, och projicerar den källa som först detekteras.

Dator ..... Projicerar RGB-källan (COMPUTER IN) varje gång projektorn startas.

Video ..... Projicerar Video-källan (VIDEO IN) varje gång projektorn startas.

S-Video ..... Projicerar S-Video-källan (S-VIDEO IN) varje gång projektorn startas.

Välja signalformat [Välja signal]

[Systemval Video och S-Video]
Denna funktion gör att du kan välja videostandard automatiskt eller manuellt.
Om projektorn har svårt att känna av videostandarden väljer du lämplig standard från menyn. Detta måste göras separat för Video och S-video.

TIPS: *Projektorn har automatisk detektering av videokomponentsignaler.*

❼ Menybeskrivningar & -funktioner [Information]

Visar status för den aktuella signalen och lampans användningstid. Denna punkt består av tre sidor. Den är uppdelad enligt följande:

[Brukstid]

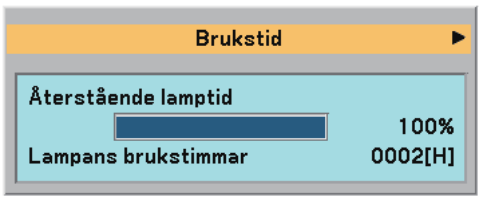

[Återstående lamptid] (%)*
[Lampans brukstimmar] (H)

* Förloppsindikatorn för lampans brukstid visar hur mycket lamptid det är kvar.

Värdet visar lampans brukstid. När lampans resterande tid når 0 ändras indikatorn Resterande lamptid från 0% till 100 timmar, varpå nedräkningen börjar.

När den resterande lamptiden når 0 timmar kommer projektorn inte att sättas på, oavsett om lampläget är inställt på Normal eller Eko.

Product	Livslängd (H)		Utbyteslampa
	Normal	Eko	
NP60	2000	3000	NP03LP
NP50/NP40			NP02LP

[Källa]

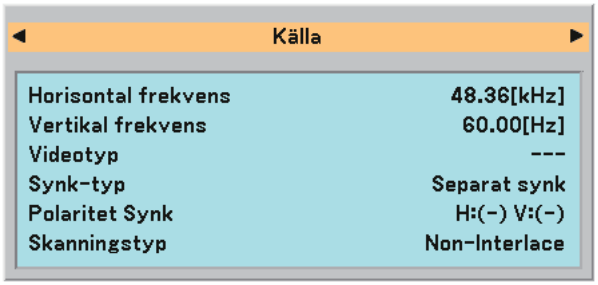

[Horisontal frekvens] [Vertikal frekvens]
[Videotyp] [Synk-typ]
[Polaritet Synk] [Skanningstyp]

[Version]

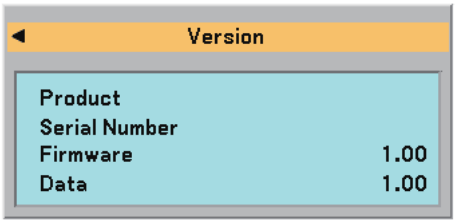

[Product]
[Serial Number]
[Firmware] Version
[Data] Version

❽ Menybeskrivningar & -funktioner [Återställ]

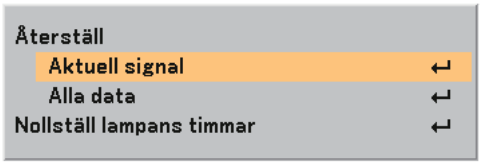

Returning to Factory Default [Återställ]

Funktionen Fabriksinställning används för att ändra alla inställningar till grundinställningarna från fabriken, med undantag för följande:

[Aktuell signal]
Återställer alternativ och inställningar för den aktuella signalen till fabriksinställningen.
Funktionerna som kan återställas är: [Förinställning], [Kontrast], [Ljusstyrka], [Färg], [Färgrenhet], [Skärpa], [Bildförhållande], [Horisontal Position], [Vertikal Position], [Klocka], [Fas], [Brusreducering] och [Telecine].

[Alla data]
Återställer alla projektorinställningar till fabriksinställningen.
Alla alternativ kan återställas utom [Språk], [Bakgrund], [Kommunikationshastighet], [Säkerhet], [Återstående lamptid] och [Lampans brukstimmer].
Se “Nollställa lamp-timräknaren [Nollställ lampans timmar] om hur lamptiden nollställs.

Nollställa lamp-timräknaren [Nollställ lampans timmar]

Nollställer lampans timmätare. När du väljer detta alternativ visas en undermeny för bekräftelse.

OBSERVERA: Lampans timmätare påverkas inte om projektorn återställs med [Återställ] på menyn.

OBSERVERA: Projektorn stängs av och ställs i standby-läge efter 2100 timmars (3100 timmar i Eko-läge) drift.
Om detta inträffar ska du hålla fjärrkontrollens HELP -tangent intryckt i 10 sekunder för att nollställa lampans timmätare.
LAMP-indikatorn släcks när lampans timräknare nollställts.
Gör endast detta när du bytt lampan.

6. Underhåll

Detta avsnitt beskriver de enkla underhållsprocedurer du bör följa för att rengöra fokussensorn och linsen samt byta lampan och kylpumpen.

❶ Rengöring av linsen och fokussensorn

Rengöra linsen

Använd en blåspensel eller linspapper för att rengöra linsen och var försiktig så att du inte repar eller förstör den.

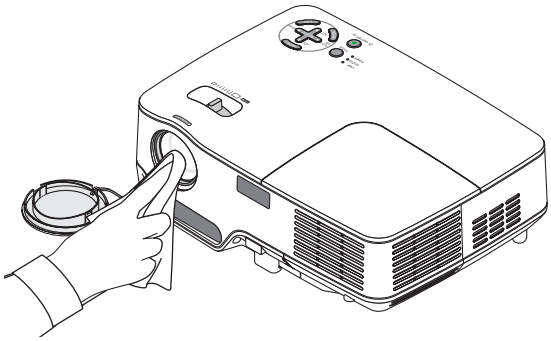

Rengöra fokussensorn

Använd en blåspensel eller linspapper för att rengöra fokussensorn.
Lämna inga fingeravtryck på fokussensorn. Om du gör det kan skärpan försämras och räckvidden för den automatiska fokuseringen förkortas.

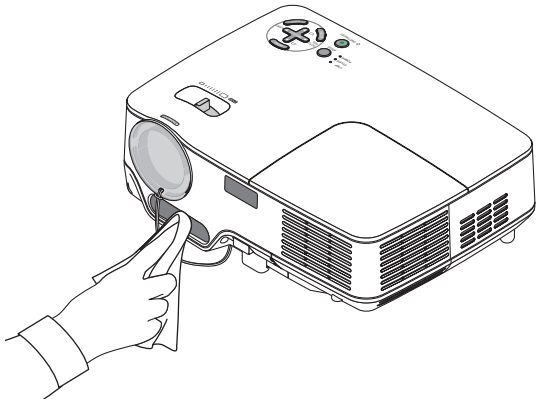

❷ Rengöring av kåpan

1. Stäng av projektorn före rengöring.

2. Dammsug kåpans ventilationsintag.

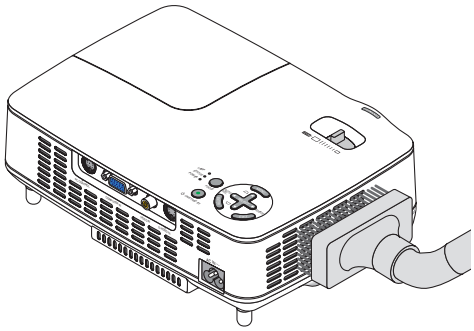

❸ Byta lampa och kylpump

När lampan har använts mer än 2.000 timmar (upp till 3.000 timmar i Eko-läge) eller mer, kommer LAMP-indikatorn på kåpan att blinka rött och ett meddelande **[Lampan har uppnått rekommenderad livslängd, Vänligen ersätt denna med en ny.]** visas. Även om lampan fortfarande fungerar, måste den bytas ut efter 2.000 timmar (upp till 3.000 timmar i Eko-läge) för att projektorns prestanda skall bevaras. Efter att du bytt lampan måste du nollställa lamptimmätaren. (→ sid 46)

⚠ FÖRSIKTIGT

- Nya lampor säljs tillsammans med en kylpump.
  När du har bytt lampan måste du även byta kylpumpen.
- VIDRÖR INTE LAMPAN omedelbart efter användning. Den är då extremt het. Stäng av projektorn och koppla ur nätkabeln. Låt lampan svalna i minst en timme innan du tar i den.
- DEMONTERA INGA SKRUVAR utom lamphusets två skruvar. Du kan få en elektrisk stöt.
- Var försiktig så att inte glaset på lamphuset går sönder.
  Lämna inga fingeravtryck på lamphusets glasyta. Detta kan leda till oönskade skuggor på skärmen och dålig bildkvalitet.
- Projektorn stängs av och ställs i standby-läge efter 2.100 timmars (upp till 3.100 timmar i Eko-läge) användning. Om detta skulle hända måste du omedelbart byta lampan. Om du fortsätter använda lampan efter 2.000 timmars (upp till 3.000 timmar i Eko-läge) bruk, kan lampan explodera, och lamphuset fyllas med glassplitter. Rör i så fall inte splittret. Kontakta din NEC-återförsäljare för lampbyte.

Så här byter du lampa:
Ny lampa, kylpump och verktyg som krävs för bytet:

- Utbyteslampa med kylpump: NP03LP (NP60) eller NP02LP (NP50/NP40)
- Phillips-skruvmejsel eller liknande

1. Ställ projektorn på ett mjukt tyg och vänd den upp och ned för att komma åt lamphusets täckplatta i botten.

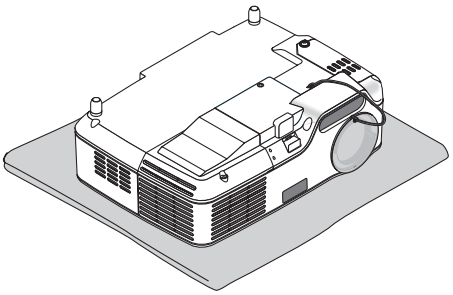

2. Lossa lampluckans skruv tills skruvmejseln går lätt och ta bort luckan.

Lampluckans skruv är inte löstagbar.

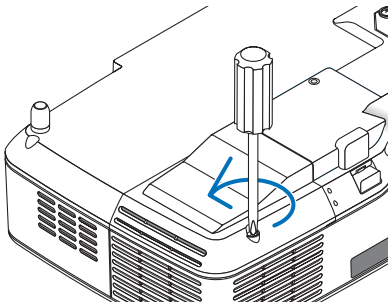

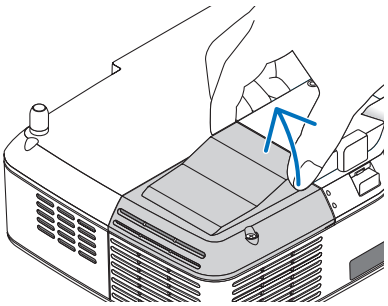

3. Lossa de två skruvarna som håller lamphuset med phillips-skruvmejseln tills den går lätt.

De två skruvarna kan inte tas loss från lamphuset.
Håll i lamphusets handtag och ta ut lamphuset.

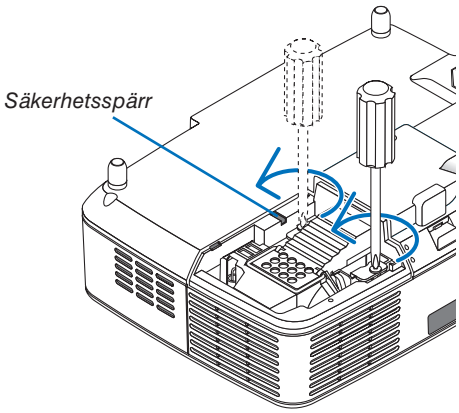

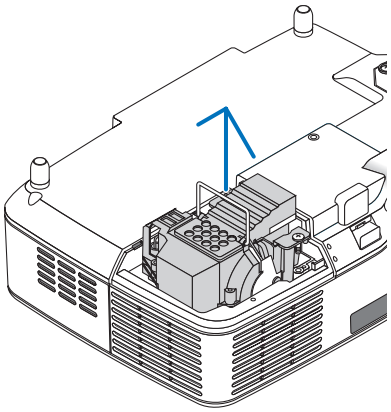

OBSERVERA: Det finns en säkerhetsspärr som förhindrar elektrisk stöt. Försök inte att sätta spärren ur funktion.

4. Tryck på den del som bilden visar och sätt i det nya lamphuset så att det klickar på plats i hållaren.

FÖRSIKTIGT
Använd inga andra lampor än NEC-lamporna NP03LP (NP60) eller NP02LP (NP50/NP40).
Beställ lamporna från din NEC-återförsäljare.

Fäst huset med de två skruvarna.

OBSERVERA: Spänn de två skruvarna växelvis tills bägge skruvar är helt åtdragna. Om detta inte genomförs kan det orsaka luftläckage från kylpumpen så att den slutar fungera. (→ sid 52)

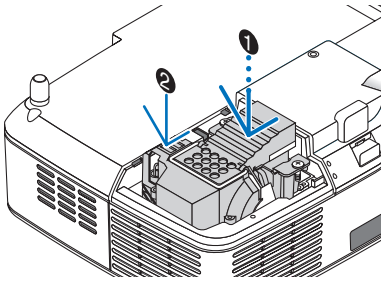

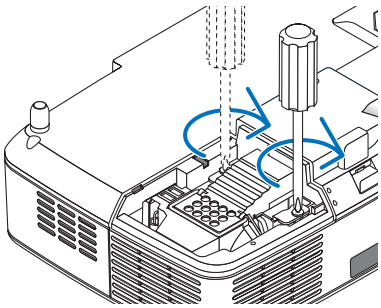

5. Sätt tillbaka lamphusets täckplatta.

Skruva i lampluckans skruv.
Dra åt skruven ordentligt.

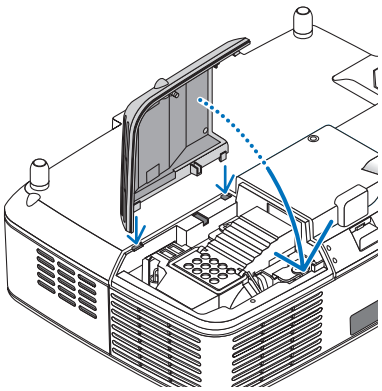

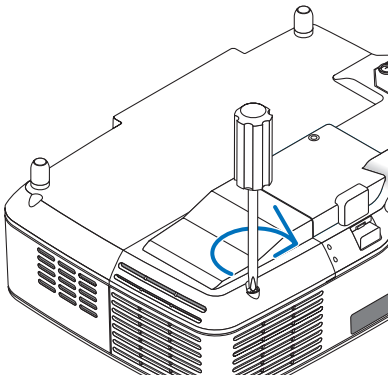

Lampbytet är nu klart.
Fortsätt därefter med byte av kylpumpen.

Gör så här för att byta kylpumpen:

6. Ta ut kylpumpen.

(1) Lossa kylpumpslockets skruv tills skruven snurrar fritt.

- Kylrumslockets skruv kan inte tas bort från locket.

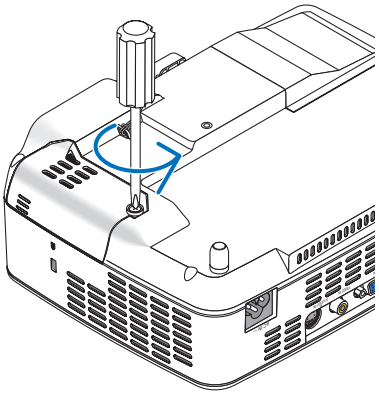

(2) Ta av kylpumpslocket.

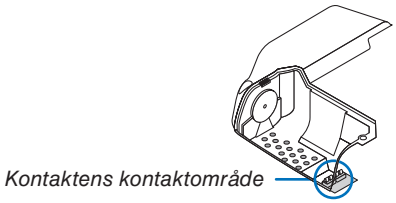

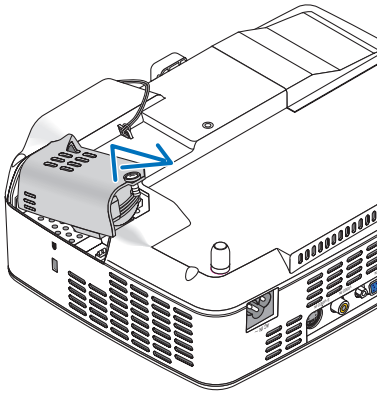

OBSERVERA: Håll kontaktens kontraktområde rent. Torka av ev. damm och smuts från kontaktområdet.

7. Installera den nya kylpumpen.

(1) Passa samman flikarna på kylpumpslocket med höljets öppningar och skjut kylpumpslocket på plats.

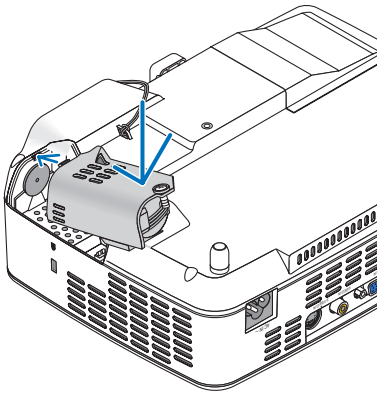

(2) Spänn kylpumpslockets skruv.

- Se till att kylpumpslockets skruv dras åt helt.

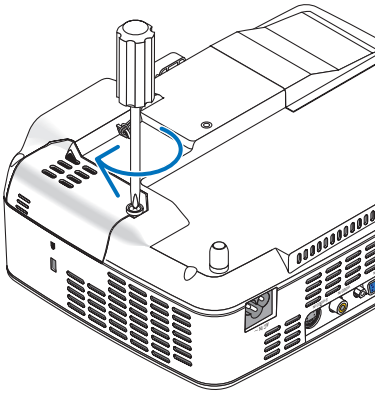

Bytet av kylpumpen är nu klart.
Fortsätt till nästa steg.

8. Anslut den medföljande nätkabeln och slå på projektorn.

9. Välj slutligen menyn → [Återställ] → [Nollställ lampans timmar] för att återställa lamptiden.

OBSERVERA: När lamptiden överskrider 2.100 timmar (upp till 3.100 timmar i Eko-läge) kan projektorn inte slås på och menyerna visas inte.
Om detta inträffar ska du hålla fjärrkontrollens HELP -tangent intryckt i 10 sekunder för att nollställa lampans timmätare.
LAMP-indikatorn släcks när lampans timräknare nollställts.

7. Appendix

❶ Felsökning

I det här avsnittet beskrivs hur du åtgärdar problem som kan uppkomma under installation och användning av projektorn.

Indikatormeddelanden

Driftindikator (POWER)

Indikatorläge			Projektorläge	Anmärkning
Av			Huvudströmmen är frånslagen.	–
Blinkar	Grön	0,5 sek På, 0,5 sek Av	Projektorn håller på att sättas igång.	Vänta en stund.
		2,5 sek På, 0,5 sek Av	Avstängningstimern är aktiverad.	–
	Orange	0,5 sek På, 0,5 sek Av	Projektorn håller på att svalna.	Vänta en stund.
Fast sken	Grön		Projektorn är påslagen.	–
	Orange		Projektorn är i standby-läge.	–

Statusindikator (STATUS)

Indikatorläge			Projektorläge	Anmärkning
Av			Normal	–
Blinkar	Röd	1 cykel (0,5 sek På, 2,5 sek Av)	Fel på täckplattan eller lamphuset	Montera lampkåpan eller lamphuset korrekt.
		2 cykler (0,5 sek På, 0,5 sek Av)	Temperaturfel	Projektorn är överhettad. Flytta projektorn till en svalare plats.
		3 cykler (0,5 sek På, 0,5 sek Av)	Strömfel	Fel i strömförsörjningsenheten. Kontakta din återförsäljare.
		4 cykler (0,5 sek På, 0,5 sek Av)	Fläktfel	Fläktarna fungerar inte korrekt.
		6 cykler (0,5 sek På, 0,5 sek Av)	Lampfel	Lampan tänds inte. Vänta en minut och sätt på igen.
		8 cykler (0,5 sek På, 0,5 sek Av)	Kylpumpsfel	• De två skruvarna på lamphuset sitter inte åt ordentligt. Spänn de två skruvarna växelvis tills båda skruvarna sitter fast ordentligt. • Fel på kylpumpen. Kontakta din återförsäljare.
	Grön		Tänder om lampan (Projektorn håller på att svalna.)	Projektorn tänder om lampan. Vänta en stund.
Fast sken	Orange		Kontrollpanelslåset är på.	Du har tryckt på en tangent på kåpan när kontrollpanelslåset är på.

Lampindikator (LAMP)

Indikatorläge		Projektorläge	Anmärkning
Av		Normal	–
Blinkar	Röd	Lampan har nått slutet av sin livslängd. Meddelandet om att byta lampan visas.	Byt lampan.
Fast sken	Röd	Lampan har använts längre tid än rekommenderat. Projektorn sätts inte på förrän lampan har bytts.	Byt lampan.
	Grön	Lampläget ställs in på Eko-läge.	–

Överhettningsskydd

Om temperaturen inuti projektorn blir för hög, aktiveras ett överhettningsskydd och lampan stängs av automatiskt samtidigt som STATUS-indikatorn börjar blinka (2 cykler Av och På.)
Gör följande om detta inträffar:

- Koppla loss nätkabeln när kylfläkten har stannat.
- Flytta projektorn till en kallare plats om rummet den står i är mycket varmt.
- Rengör ventilationsöppningarna om de har dammat igen.
- Vänta i cirka 60 minuter tills projektorn har kylts ner tillräckligt mycket inuti.

Vanliga problem & lösningar (→ "Drift-/status-/lampindikator" på sid 52.)

Problem	Kontrollera följande punkter
Projektorn går inte igång	• Kontrollera att nätsladden är ansluten och att strömbrytaren på projektorn eller fjärrkontrollen är tillslagen. (→ sid 15, 16) • Se till att lamphusets täckplatta är korrekt monterad. (→ sid 49) • Kontrollera att de två skruvarna på lamphuset sitter åt ordentligt. (→ sid 49) • Kontrollera att kylpumpen har monterats rätt. (→ sid 50) • Kontrollera om projektorn är överhettad. Om ventilationen kring projektorn är otillräcklig eller om rummet där du utför presentationen är särskilt varmt ska du flytta projektorn till en svalare plats. • Kontrollera om lamptiden överskrider 2100 timmar (upp till 3100 timmar i Eko-läge). Om så är fallet ska du byta lampan. Efter lampbytet nollställer du lamptiden. (→ sid 46) • Lampan kanske inte tänds. Vänta en hel minut och slå på strömmen igen.
Projektorn stängs av	• Se till att Strömbesparing eller Avstängningstimer är avaktiverad. (→ sid 44)
Ingen bild	• Använd COMPUTER-, VIDEO- eller S-VIDEO-tangenten på fjärrkontrollen för att välja källa (Dator, Video eller S-Video). (→ sid 18) Tryck på tangenten igen om det fortfarande inte finns någon bild. • Kontrollera att kablarna är rätt anslutna. • Använd menyerna för att justera kontrast och ljusstyrka. (→ sid 39) • Kontrollera om bilden tillfälligt har stängts av. (→ sid 28) • Ta bort linsskyddet. • Återställ inställningarna eller justeringarna till de fabriksinställda värdena genom att välja Återställning [Återställ] i menyn. (→ sid 46) • Skriv in ditt registrerade nyckelord om säkerhetsfunktionen är aktiverad. (→ sid 28) • Var noga med att ansluta projektorn och den bärbara datorn med projektorn i standby-läge och innan strömmen till datorn slås på. I de flesta fall slås inte utsignalen från den bärbara datorn på om datorn inte är ansluten till projektorn innan man sätter på den. * Om skärmen blir blank när du använder fjärrkontrollen kan det bero på datorns skärmsläckare eller energisparfunktioner. • Se även nästa sida.
Bilden blir plötsligt mörk	• När något av följande inträffar, ändras lampläget automatiskt från Normal till Eko. * När inga signaler förekommer (blå eller svart skärm) → Välj en annan tillgänglig källa för att återgå till Normal-läge. * När rummet där du gör din presentation är särskilt varmt → Flytta projektorn till en svalare plats.
Färgtonen eller färgrenheten är onormal	• Kontrollera om en lämplig färg valts i [Väggfärg]. Om så inte är fallet väljer du ett lämpligt alternativ. (→ sid 41) • Justera [Färgrenhet] i [Bildjustering]. (→ sid 39)
Bilden är inte fyrkantig	• Flytta projektorn för att få en bättre vinkel mot duken. (→ sid 20, 21) • Använd Keystone-funktionen för att korrigera den trapetsformade förvrängningen. (→ sid 25)
Bilden är oskarp	• Kontrollera att fokusinställningen är rätt. • Flytta projektorn för att få en bättre vinkel mot duken. (→ sid 20, 21) • Kontrollera att avståndet mellan projektorn och duken ligger inom linsens justeringsområde. (→ sid 10) • Se till att avståndet mellan fokussensorn och skärmen ligger inom den automatiska fokuseringens räckvidd. (→ sid 22) • Kontrollera att kraven för automatisk fokusering är uppfyllda. (→ sid 22) • Det kan bildas kondens på projektorns lins om projektorn är kall, förs till en varm plats och sätts på. Om detta inträffar ska du låta projektorn stå tills kondensen på linsen försvinner.
Bilden rullar i höjdled, sidled eller bådadera	• Använd COMPUTER-, VIDEO- eller S-VIDEO-tangenten på fjärrkontrollen för att välja källa (Dator, Video eller S-Video). (→ sid 18) • Justera datorbilden manuellt med funktionen Horisontell och Vertikal i [Bildalternativ] → [Position/Klocka]. (→ sid 40)
Fjärrkontrollen fungerar inte	• Sätt i nya batterier. (→ sid 8) • Se till att det inte finns några hinder mellan dig och projektorn. • Se till att du befinner dig högst 7 m från projektorn. (→ sid 8)
Indikatorn lyser eller blinkar	• Se POWER/STATUS/LAMP-indikator. (→ sid 52)
Överlappande färger i RGB-läge	• Tryck på AUTO ADJ.-tangenten på fjärrkontrollen (SELECT ◀-tangenten på projektorhöljet). (→ sid 26) • När "Av" valts i Autokalibrering, kan du justera datorbilden manuellt med Klocka och Fas i [Bildalternativ] → [Position/Klocka] i menyn. (→ sid 40)

Kontakta din återförsäljare för närmare anvisningar.

Om ingen bild visas, eller om den inte visas korrekt.

- Tillslagning av projektorn och PC:n.

  Var noga med att ansluta projektorn och den bärbara datorn med projektorn i standby-läge och innan strömmen till datorn slås på.

  I de flesta fall slås inte utsignalen från den bärbara datorn på om datorn inte är ansluten till projektorn innan man sätter på den.

  OBSERVERA: Du kan kontrollera den aktuella signalens horisontella frekvens på projektorns meny under Information. Om den lyder "0kHz", innebär det att ingen signal går ut från datorn. Se sid 45 eller gå till nästa steg.

- Aktivera datorns externdisplay.

  När en bild visas på den bärbara datorns skärm innebär det nödvändigtvis inte att den sänder ut en signal till projektorn. Om du använder en PC-kompatibel bärbar dator, aktiverar/avaktiverar du externdisplayen med en kombination av funktionstangenter. Vanligtvis sätter du på eller stänger av externdisplayen med en kombination av 'Fn" och en av de 12 funktionstangenterna . På t.ex. NEC-datorer använder man Fn + F3, medan man på Dell-datorer använder Fn + F8 för att växla mellan externdisplayvalen.

- Utsignalen från datorn är inte av standardtyp

  Om utsignalen från en bärbar PC inte är en standardsignal, kan det hända att den projicerade bilden inte visas korrekt. Om detta skulle inträffa bör du avaktivera PC:ns LCD-skärm när projektordisplayen används. Alla bärbara PC har olika sätt att för att avaktivera/omaktivera den lokala LCD-skärmen, vilket nämndes i det föregående steget. Se dokumentationen som tillhör din dator för närmare anvisningar.

- Bilden som visas är felaktig när du använder en Macintosh-dator

  Om du använder en Macintosh-dator tillsammans med projektorn, ska du ställa Mac-adapterns DIP-switch (medföljer inte projektorn) i enlighet med din upplösning. Efter inställningen måste du starta om din Macintosh-dator för att ändringarna ska aktiveras.

  Om du ställer in andra display-lägen än de som stöds av din Macintosh-dator och projektorn, kan en ändring av DIP-switchen på en Mac-adapter göra att bilden studsar något eller inte visas alls. Om detta skulle inträffa ställer du DIP-switchen på 13" fixed mode och startar sedan om din Macintosh-dator. Efter detta ställer du åter DIP-switchen i ett läge som medger visning och startar om din Macintosh-dator igen.

  OBSERVERA: Till en PowerBook som inte har en 15-polig mini D-Sub-kontakt behöver du en videoadapterkabel tillverkad av Apple Computer.

- "Mirroring" (spegling) på en PowerBook

  * Om du använder projektorn tillsammans med en PowerBook från Macintosh, kan du inte ställa in utgången på 1024 x 768 om inte "mirroring"-funktionen är avaktiverad på din PowerBook. Se bruksanvisningen till din Macintosh-dator beträffande "mirroring".

- Mappar eller ikoner är dolda på Macintosh-skärmen

  Det kan hända att du inte kan se mappar eller ikoner. Om detta skulle inträffa väljer du [Visa] → [Ordna] i Apple-menyn och ordnar ikonerna.

❷ Specifikationer

Det här avsnittet innehåller teknisk information om prestandan hos din projektor NP60/NP50/NP40.

Modellnummer	**NP60/NP50/NP40**
Optik	
DMD	Single Chip Digital Micromirror Device (DMD)
Upplösning	1024 x 768 pixel* äkta, upp till UXGA (1600 x 1200) med skalningsteknik
Lins	Manuell zoom och autofokus (effektiv räckvidd: 57,1"/1,5 m - 216,5"/5,5 m) / manuell fokus F2,2 - 2,34, f = 20,4 mm - 24,5 mm
Lampa	NP60: 220W AC-lampa (180W i Eko-läge) NP50/NP40: 200W AC-lampa (180W i Eko-läge)
Ljusstyrka**	NP60: 3000 lumen (cirka 80 % i Eko-läget) NP50: 2600 lumen (cirka 90 % i Eko-läget) NP40: 2200 lumen (cirka 90 % i Eko-läget)
Kontrastförhållande (helt vitt: helt svart)	NP60/NP50: 1600 : 1 NP40: 1500 : 1
Bildstorlek (diagonalt)	33" - 300" diagonalt (4:3) (bildformat under 40" är endast tillgängliga i teleläget)
Projiceringsavstånd	57" - 439" (vidvinkel) - 57" - 529" (tele) 1,5 - 11,1 m (vidvinkel) - 1,5- 13,4 m (tele)
Projiceringsvinkel	14,7° - 15,0° (vidvinkel) / 12,3° - 12,6° (tele)
Elektriskt	
Ingångar	1 VGA-ingång som delas med komponentvideo (15-polig mini D-sub-anslutning), 1 S-Video (4-polig mini-DIN), 1 Video (RCA), 1 PC Control (8-polig mini-DIN)
Videokompatibilitet	NTSC, NTSC4,43, PAL, PAL-60, PAL-N, PAL-M, SECAM, Komponent : 1080i, 720p, 576p, 480p, 576i, 480i
Avsökningsfrekvens	Horizontell: 15 kHz till 100 kHz (RGB: 24 kHz eller mer) Vertikal: 50 Hz till 85 Hz
Färgåtergivning	16,7 miljoner samtidiga färger, fullfärg
Horisontell upplösning	NTSC / NTSC4,43/PAL / PAL-60/PAL-N/PAL-M/YCbCr: 540 TV-linjer SECAM: 300 TV-linjer RGB: 1024 punkter (H) x 768 punkter (V)
Extern styrning	IR, RS232C
Synkkompatibilitet	Separat synk, Kompositsynk, Synk på grönt, Synk på video
Nätspänning/Inström	NP60 : 100-240 V växelström, 3,2 - 1,3 A NP50/NP40 : 100-240 V växelström, 3,0 - 1,2 A NP60G : 200-240 V växelström, 50/60 Hz, 1,5 A NP50G/40G : 200-240 V växelström, 50/60 Hz, 1,4 A

* Mer än 99,99% aktiva bildpunkter.

** Detta är värdet på ljusstyrkan (lumens) när [Förinställning]-läget är inställt på [Högt-Ljust].
Om något annat läge väljs som [Förinställning]-läge, kan värdet på ljusstyrkan sjunka något.

Strömförbrukning	NP60: 285W i lampläget Normal, 240W i lampläget Eko, 6,0W i stand-by-läge NP50/NP40: 265W i lampläget Normal, 240W i lampläget Eko, 6,0W i standby-läge

Mekaniskt

Installation Placering	Desktop/Fram, Desktop/bak, Tak/Fram, Tak/bak
Mått	9,7" (B) x 2,8" (H) x 7,0" (D) 246 mm (B) x 72 mm (H) x 177 mm (D) (not including protrusions)
Nettovikt	3,5 lbs / 1,6 kg
Användningsförhållanden	Driftstemperaturer: 41°F till 104°F / 5°C till 40°C (Eko-läget väljs automatiskt vid 35˚C till 40˚C/95˚F till 104˚F) 20% till 80% fuktighet (icke-kondenserande) Förvaringstemperaturer: 14°F till 122°F (-10°C till 50°C), 20% till 80% fuktighet (icke-kondenserande)
Godkännanden	*För Förenta staterna:* UL-godkänd (UL 60950-1) Uppfyller FCC:s Klass B-krav *För Kanada:* UL-godkänd (CSA 60950-1) Uppfyller DOC Canada Klass B-kraven *För Australien /Nya Zeeland:* Uppfyller AS/NZS CISPR.22 Class B *För Europa:* Uppfyller EMC-direktivet (EN55022, EN55024, EN61000-3-2, EN61000-3-3) Uppfyller Lågspänningsdirektivet (EN60950-1, TÜV GS-godkänd) CE

För ytterligare information kan du besöka:
USA: http://www.necvisualsystems.com
Europa: http://www.neceurope.com/
Övriga världen: http://www.nec-pj.com/

För närmare anvisningar om våra tillvalstillbehör, besök vår webbplats eller se vår broschyr.

Specifikationerna kan ändras utan föregående meddelande.

❸ Kåpans mått

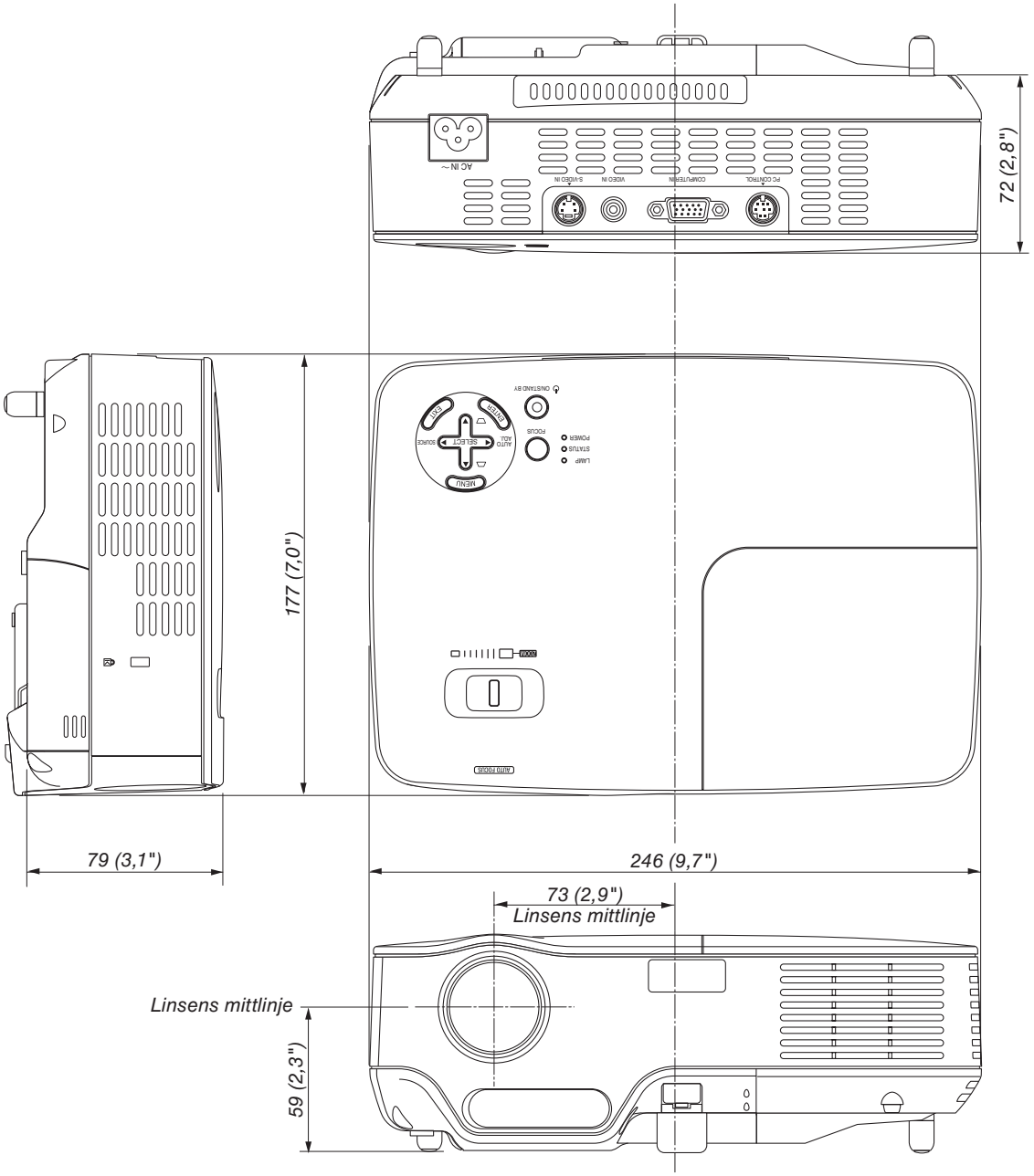

Enhet: mm (tum)

❹ Stiftkonfiguration i D-Sub-kontakten (COMPUTER-ingång)

15-polig Mini D-Sub-kontakt

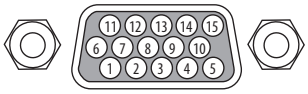

Signalnivå
Videosignal: 0,7 Vp-p (analog)
Synksignal: TTL-nivå

Stiftnr.	RGB-signal (analog)	YCbCr-signal
1	Röd	Cr
2	Grön eller synk på grön	Y
3	Blå	Cb
4	Jord	
5	Jord	
6	Röd jord	Cr jord
7	Grön jord	Y jord
8	Blå jord	Cb jord
9	Ansluts ej	
10	Synksignaljord	
11	Ansluts ej	
12	Dubbelriktad DATA (SDA)	
13	Horisontell synk eller kompositsynk	
14	Vertikalsynk	
15	Dataklocka	

❺ Förteckning över kompatibla insignaler

Horizontell: 15 kHz till 100 kHz (RGB: 24 kHz eller mer)
Vertikal: 50 Hz till 85 Hz

	Signal	Upplösning (Punkter)	H. frekvens (kHz)	Uppdateringsfrekvens (Hz)
	NTSC	–	15,73	60,00
	PAL	–	15,63	50,00
	PAL60	–	15,73	60,00
	SECAM	–	15,63	50,00
	VESA	640 × 480	31,47	59,94
	IBM	640 × 480	31,48	59,95
	MAC	640 × 480	35,00	66,67
	VESA	640 × 480	37,86	72,81
	VESA	640 × 480	37,50	75,00
	IBM	640 × 480	39,38	75,00
	VESA	640 × 480	43,27	85,01
	IBM	720 × 350	31,47	70,08
	VESA	800 × 600	35,16	56,25
	VESA	800 × 600	37,88	60,32
	VESA	800 × 600	48,08	72,19
	VESA	800 × 600	46,88	75,00
	VESA	800 × 600	53,67	85,06
	MAC	832 × 624	49,72	74,55
	VESA	1024 × 768	48,36	60,00
	VESA	1024 × 768	56,48	70,07
	MAC	1024 × 768	60,24	74,93
	VESA	1024 × 768	60,02	75,03
	VESA	1024 × 768	68,68	85,00
#	SUN	1152 × 900	61,80	65,95
#	VESA	1280 × 960	60,00	60,00
#	VESA	1280 × 1024	63,98	60,02
#	MAC	1280 × 1024	69,87	65,18
#	SXGA+	1400 × 1050	–	60,00
#	VESA	1600 × 1200	75,00	60,02
#	VESA	1600 × 1200	87,50	70,00
#	VESA	1600 × 1200	93,75	75,00
#	HDTV (1080i)	1920 × 1080	33,75	60,00 radsprång
#	HDTV (1080i)	1920 × 1080	28,13	50,00 radsprång
#	HDTV (720p)	1280 × 720	45,00	60,00 progressivt
#	HDTV (720p)	1280 × 720	37,50	50,00 progressivt
	SDTV(576p)	–	31,25	50,00 progressivt
	SDTV (480p)	–	31,47	59,94 progressivt
	DVD YCbCr	–	15,73	59,94 radsprång
	DVD YCbCr	–	15,63	50,00 radsprång

: Signalerna ovan som markerats med # har komprimerats med skalningsteknik.

OBSERVERA:

- *Det kan hända att andra signaler än de som anges i ovanstående tabell inte visas rätt. Ändra i så fall uppdateringsfrekvensen eller upplösningen i din dator. Se din dators hjälpavsnitt för bildskärmsegenskaper för information.*
- *UXGA (1600 x 1200) stöds endast med separat synksignal.*

❻ PC-kommandon och kabelanslutning

PC-kommandon

Funktion	Kod	Data						
STRÖM PÅ	02H	00H	00H	00H	00H	02H		
STRÖM AV	02H	01H	00H	00H	00H	03H		
VAL AV KÄLLA, COMPUTER	02H	03H	00H	00H	02H	01H	01H	09H
VAL AV KÄLLA, VIDEO	02H	03H	00H	00H	02H	01H	06H	0EH
VAL AV KÄLLA, S-VIDEO	02H	03H	00H	00H	02H	01H	0BH	13H
BILDSLÄCKNING PÅ	02H	10H	00H	00H	00H	12H		
BILDSLÄCKNING AV	02H	11H	00H	00H	00H	13H		

OBSERVERA: Vid behov kan du kontakta din återförsäljare för en komplett förteckning över PC-kommandon.

Kabelanslutning

Kommunikationsprotokoll

Datahastighet.....38400 bps
Ordlängd .....8 bitar
Paritet.....Ingen paritet
Stoppbit .....En bit
X on/off .....Nej
Kommunikationsprocedur .....Full duplex

OBSERVERA: Beroende på utrustningen kan en lägre datahastighet vara lämplig för långkabel.

PC-kontrollkontakt (DIN-8P)

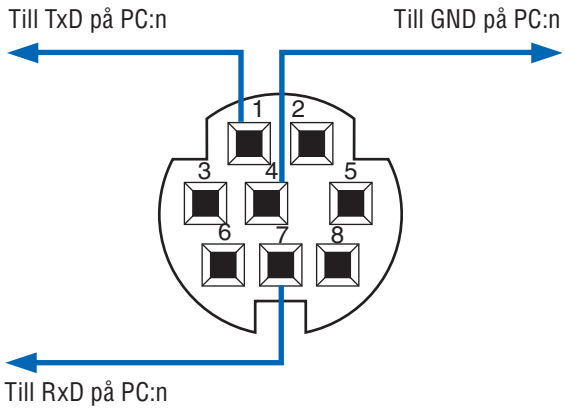

OBSERVERA: Stift 2, 3, 5 och 6 används internt av projektorn.

❼ Kontrollista vid felsökning

Innan du kontaktar din återförsäljare eller servicepersonal, ska du titta efter i följande lista för att försäkra dig om att reparationen verkligen är nödvändig. Se även avsnittet “Felsökning” i din bruksanvisning. Den här kontrollistan kommer att hjälpa oss lösa ditt problem på ett mer effektivt sätt.
* För att underlätta felsökningen bör du skriva ut denna sida och nästa sida.

Frekvens ☐ alltid ☐ ibland (Hur ofta? _____) ☐ övrigt (_____)

Ström

- ☐ Ingen ström (POWER-indikatorn lyser inte grön) Se även “Statusindikatorn (STATUS)”.
  - ☐ Nätkontakten är inte helt införd i vägguttaget.
  - ☐ Nätkontakten är helt isatt i vägguttaget.
  - ☐ Lamphusets täckplatta är korrekt monterad.
  - ☐ De två skruvarna på lamphuset är helt åtspända.
  - ☐ Kylpumpen har monterats rätt.
  - ☐ Lamptimmätaren (lampbrukstid) nollställdes efter lampbytet.
  - ☐ Ingen ström, även efter att du hållit POWER-tangenten intryckt i minst 1 sekunde.
- ☐ Avstängning under pågående drift.
  - ☐ Nätkontakten är helt införd i vägguttaget.
  - ☐ Lamphusets täckplatta är korrekt moterad.
  - ☐ Strömbesparingen är avstängd (endast modeller med strömbesparingsfunktion).
  - ☐ [Avstängningstimer] är avstängd (endast modeller med [Avstängningstimer]).

Ljud

- ☐ Ingen bild från din PC eller videoutrustning till projektorn.
  - ☐ Fortfarande ingen bild efter att du anslutit projektorn till PC:n först, och sedan satt på PC:n.
  - ☐ Aktivera utsignalen från din bärbara PC till projektorn.
    - *En kombination av funktionstangenter aktiverar/avaktiverar externdisplayen. Vanligtvis sätter du på eller stänger av externdisplayen med en kombination av “Fn” och en av de 12 funktionstangenterna .*
- ☐ Ingen bild (blå bakgrund, svart bakgrund).
  - ☐ Fortfarande ingen bild, trots att du trycker på AUTO ADJ.-tangenten.
  - ☐ Fortfarande ingen bild, trots att du aktiverar [Återställ] (Reset) i projektormenyn.
  - ☐ Signalkabelns kontakt är helt införd i ingångskontakten
  - ☐ Ett meddelande visas på skärmen. (_____)
  - ☐ Källan som anslutits till projektorn är aktiverad och tillgänglig.
  - ☐ Fortfarande ingen bild, även när du justerar ljusstyrkan och/eller kontrasten.
  - ☐ Ingångskällans upplösning och frekvens stöds av projektorn.
- ☐ Bilden är för mörk.
  - ☐ Bilden oförändrad, trots att du justerat ljusstyrka och/eller kontrast.
- ☐ Bilden är förvrängd.
  - ☐ Bilden är trapetsformad (ingen förändring, trots att du utfört [Keystone]-justering).
- ☐ Delar av bilden har förlorats.
  - ☐ Ingen skillnad, trots att du trycker på AUTO ADJ.-tangenten.
  - ☐ Ingen skillnad, trots att du aktiverar [Återställ] i projektormenyn.
- ☐ Bilden glider i höjd- eller sidled.
  - ☐ Positionen i höjd- och sidled är korrekt justerad för datorsignalen.
  - ☐ Ingångskällans upplösning och frekvens stöds av projektorn.
  - ☐ Vissa bildpunkter förloras.
- ☐ Bilden flimrar.
  - ☐ Ingen skillnad, trots att du trycker på AUTO ADJ.-tangenten.
  - ☐ Ingen skillnad, trots att du aktiverar [Återställ] (Reset) i projektormenyn.
  - ☐ Bilden flimrar eller uppvisar en färgavvikelse för en viss datorsignal.
- ☐ Bilden verkar suddig eller oskarp.
  - ☐ Autofokusfunktionen är på.
  - ☐ Det finns inga hinder mellan fokussensorn och skärmen. Projiceringsavståndet är mellan 1,5 till 5,5 m/57,1” till 216,5”. Bilden projiceras på skärmen.
  - ☐ Ingen ändring trots att du justerat fokus manuellt.

Övrigt

- ☐ Fjärrkontrollen fungerar inte.
  - ☐ Inga hinder mellan projektorns sensor och fjärrkontrollen.
  - ☐ Projektorn är placerad i närheten av ett fluorescerande ljus som kan störa den infraröda fjärrstyrningen.
  - ☐ Batterierna är nya och vända i rätt riktning.
- ☐ Knapparna på projektorkåpan fungerar inte (endast modeller med kontrollpanelslås).
  - ☐ Kontrollpanelens lås är inte aktiverat eller har avaktiverats i menyn.
  - ☐ Ingen skillnad, trots att du hållit EXIT-tangenten intryckt i minst 10 sekunder.

Beskriv dit problem i detalj i utrymmet nedan.

Information om tillämpning och miljö där du tänker använda din projektor

Projektor

Modellnummer:
Serienr.:
Inköpsdatum:
Lamptid (timmar):
Lampläge: ☐ Normal ☐ Eko
Information om insignal:
Horisontell synkfrekvens [ ] kHz
Vertikal synkfrekvens [ ] Hz
Synkpolaritet H ☐ (+) ☐ (–)
V ☐ (+) ☐ (–)
Synktyp ☐ Separat ☐ Komposit
☐ Synk på grön
STATUS-indikator
Fast sken ☐ Orange ☐ Grönt
Blinkande [ ] cykler
Fjärrkontrollens modellnummer:

Installationsmiljö

Dukstorlek: tum
Duktyp: ☐ Vit matt ☐ Pärlduk ☐ Polarisation
☐ Vidvinkel ☐ Hög kontrast
Projiceringsavstånd: fot/tum/m
Placering: ☐ Takmontage ☐ Skrivbord
Strömanslutning:
☐ Ansluten direkt till vägguttaget
☐ Ansluten via förlängningssladd (nät) eller liknande (antal anslutna enheter _____)
☐ Ansluten via en kabelrulle (nät) eller liknande (antal anslutna enheter _____)

Dator

Tillverkare:
Modellnummer:
Bärbar PC ☐ / Stationär ☐
Äkta upplösning:
Uppdateringsfrekvens:
Videoadapter:
Övrigt:

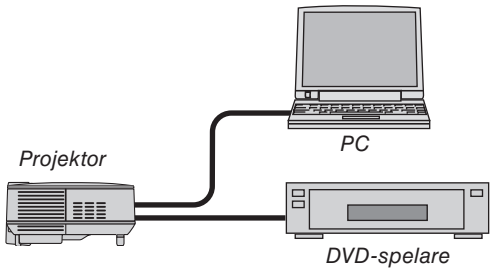

Signalkabel

NEC-standard eller kabel från annan tillverkare?
Modellnummer: Längd: tum/m
Distributionsförstärkare
Modellnummer:
Switch
Modellnummer:
Adapter
Modellnummer:

Videoutrustning

Videobandspelare, DVD-spelare, videokamera, TV-spel eller annat
Tillverkare:
Modellnummer:

❽ TravelCare Guide

TravelCare - en service för internationella resenärer

Denna produkt berättigar till “TravelCare”, NECs unika internationella garanti.
Observera att TravelCare-garantin skiljer sig något från den garanti som medföljer produkten.

Tjänster knutna till TravelCare

Denna garanti erbjuder kunder service på deras produkter vid NEC- och NEC-anvisade serviceställen i de länder som nämns häri vid internationella resor i tjänsten eller privat.
För mer information om tjänster som erbjuds av de olika serviceställena, “Förteckning över TravelCare-serviceställen” nedan.

1 Reparationsservice

Produkten repareras och levereras inom 10 arbetsdagar, exklusive leveranstid.
Under garantitiden täcks kostnader för reservdelar, arbetstid och frakt inom serviceställets täckningsområde av garantin.

2 Hyrservice för utbytesprodukt

Hyrservice för utbytesprodukt
Om kunden så önskar kan han eller hon hyra en utbytesprodukt under tiden originalprodukten repareras.
Avgift: US$200 för 12 dagar
Denna avgift skall betalas kontant eller med kreditkort på det lokala servicestället. Hyravgiften om US$200 återbetalas inte även om kunden hyr produkten i mindre än 12 dagar.
Utbytesprodukten levereras inom 3 arbetsdagar.
Om kunden inte återlämnar utbytesprodukten inom 12 dagar debiteras kunden ett belopp motsvarande produktens pris.
Om kunden återlämnar utbytesprodukten i dåligt eller skadat skick debiteras kunden för reparationskostnaden.
Observera att denna service inte är tillgänglig i alla länder och regioner. Se “Förteckning över TravelCare-serviceställen”.
Dessutom erbjuds denna hyrservice för utbytesprodukt inte efter det att produktens garanti har upphört att gälla.

Garantivillkor

1

a. *Vid uppvisande av garantibevis eller inköpskvitto:*

Giltig för den tid som anges på garantibeviset eller den normala garantitiden för det land i vilket produkten köpts.

b. *När endast produkten medtas:*

Giltig i en period om 14 månader efter tillverkningsdatum enligt serienumret angivet på produkten.

2 När en produkt vars garanti har upphört att gälla:

Reparation utförs mot en avgift. I detta fall är kunden inte berättigad till hyrservicen för utbytesprodukt.

3 I följande fall kan reparationer debiteras, även om produktens garanti fortfarande är giltig:

1) *Om garantitiden, modellnamn, serienummer och namn på inköpsstället inte anges på garantibeviset eller har ändrats.*
2) *Fel eller skador orsakade av fall eller stötar under transport eller förflyttning av kunden eller av felaktig hantering av kunden.*
3) *Fel eller skador orsakade av felaktigt handhavande eller otillåtna ändringar eller reparationer av kunden.*
4) *Fel eller skador orsakade av eldsvåda, saltskada, gasskada, jordbävning, åsknedslag, storm- eller översvämningsskada eller annan naturkatastrof eller sådana yttre omständigheter som damm, cigarettrök, onormal spänning etc.*
5) *Fel eller skada orsakad av användning på varma eller fuktiga platser, i fordon, båtar etc.*
6) *Fel eller skada orsakad av förbrukningsartiklar eller enheter anslutna till produkten, andra än de av NEC anvisade.*
7) *Fel orsakade av normalt slitage, slitage eller försämring av delar under normala driftförhållanden.*
8) *Fel eller skada på lampor och andra förbrukningsartiklar, medföljande delar eller tillvalsdelar.*
9) *Övriga bestämmelser i den med produkten medföljande garantin gäller också.*

OBSERVERA: Produkten kan användas utomlands med spänningar som anges på etiketten på produkten med hjälp av en nätkabel som passar normerna och spänningen i det land där produkten ska användas.

Förteckning över TravelCare-serviceställen

Denna förteckning gäller från och med den Juli 1, 2006.
För uppdaterad information se serviceställenas webbplatser i de olika länderna i eller NEC-webbplatsen http://www.nec-pj.com.

I Europa

NEC Europe, Ltd. / European Technical Centre
Adress: Unit G, Stafford Park 12, Telford TF3 3BJ, U.K.
Telefon: +44 (0) 1952 237000
Fax: +44 (0) 1952 237006
E-postadress: AFR@uk.neceur.com
Webbadress: http://www.neceur.com

<Regioner>
EU: Österrike, Belgien, Danmark, Finland, Frankrike, Tyskland, Grekland, Irland*, Italien, Luxemburg, Nederländerna, Portugal, Spanien, Sverige och Storbritannien
EEA: Norge, Island och Liechtenstein

I Nordamerika

NEC Corporation of America
Adress: 1250 N. Arlington Heights Road, Itasca, Illinois 60143, U.S.A.
Telefon: +1 800 836 0655
Fax: +1 800 356 2415
E-postadress: vsd.tech-support@necsam.com
Webbadress: http://www.necvisualsystems.com

<Regioner>
USA. *, Kanada*

I Oceanien

NEC Australia Pty., Ltd.

New South Wales;
Adress: 184 Milperra Road, Reversby NSW 2212
Telefon: +61 2 9780 8688
Fax: +61 2 9780 8659

Victoria;
Adress: Unit 1/6 Garden Road, Clayton VIC 3168
Telefon: +61 3 8562 6245
Fax: +61 3 8562 6220

Newcastle;
Adress: 120 Parry Street Newcastle West NSW 2300
Telefon: +61 2 4926 2466

Queensland;
Adress: Unit 4/305 Montague Road West End QLD 4101
Telefon: +61 7 3840 5858
Fax: +61 7 3840 5866

Goldcoast QLD;
Adress: Shop1 48 Ferry Road Southport QLD 4215
Telefon: +61 7 5591 3670

South Australia;
Adress: 84A Richmond Road, Keswick SA 5035
Telefon: +61 8 8375 5707
Fax: +61 8 8375 5757

Western Australia;
Adress: 45 Sarich Court Osborne Park WA 6017
Telefon: +61 8 9445 5901
Fax: +61 8 9445 5999

Webbadress: http://www.nec.com.au

<Regioner>
Australien, Nya Zeeland

I Asien och Mellanöstern

NEC Viewtechnology, Ltd.
Adress: 686-1, Nishioi, Oi-Machi, Ashigarakami-Gun, Kanagawa 258-0017, Japan
Telefon: +81 465 85 2369
Fax: +81 465 85 2393
E-postadress: support_pjweb@nevt.nec.co.jp
Webbadress: http://www.nec-pj.com

<Regioner>
Japan*

NEC Hong Kong Ltd.
Adress: 25/F.,The Metropolis Tower, 10 Metropolis Drive, Hunghom, Kowloon, Hong Kong
Telefon: +852 2369 0335
Fax: +852 2795 6618
E-postadress: nechksc@nechk.nec.com.hk
esmond_au@nechk.nec.com.hk
Webbadress: http://www.nec.com.hk

<Regioner>
Hong Kong

NEC Taiwan Ltd.
Adress: 7F, No.167, SEC.2, Nan King East Road, Taipei, Taiwan, R.O.C.
Telefon: +886 2 8500 1714
Fax: +886 2 8500 1420
E-postadress: chenguanfu@nec.com.tw
Webbadress: http://www.nec.com.tw

<Regioner>
Taiwan

NEC Solutions Asia Pacific Pte. Ltd
Adress: 401 Commonwealth Drive, #07-02, Haw Par Technocentre, Singapore 149598
Telefon: +65 273 8333
Fax: +65 274 2226
E-postadress: tehgh@rsc.ap.nec.com.sg
Webbadress: http://www.nec.com.sg/ap

<Regioner>
Singapore

NEC Systems Integration Malaysia Sdn Bhd
Adress: Ground Floor, Menara TA One, 22, Jalan P. Ramlee, 50250 Kuala Lumpur, Malaysia
Telefon: +6 03 2178 3600 (ISDN)
Fax: +6 03 2178 3789
E-postadress: necare@nsm.nec.co.jp
Webbadress: http://www.necarecenter.com

<Regioner>
Malaysia

Tele Service Co., Ltd.
Adress: 2nd Fl., Ire B/D. #2, 4Ga, Yangpyeng-Dong, Youngdeungpo-Gu, Seoul, Korea 150-967
Telefon: +82 2 2163 4193
Fax: +82 2 2163 4196
E-postadress: moneybear@hyosung.com

<Regioner>
Sydkorea

Lenso Communication Co., Ltd.
Adress: 292 Lenso House 4, 1st Fioor, Srinakarin Road, Huamark, Bangkapi, Bangkok 10240, Thailand
Telefon: +66 2 375 2425
Fax: +66 2 375 2434
E-postadress: pattara@lenso.com
Webbadress: http://www.lenso.com

<Regioner>
Thailand

ABBA Electronics L.L.C.
Adress: Tariq Bin Ziyad Road, P.O.Box 327, Dubai, United Arab Emirates
Telefon: +971 4 371800
Fax: +971 4 364283
E-postadress: ABBA@emirates.net.ae

<Regioner>
Förenade arabemiraten

Samir Photographic Supplies
Adress: P.O.Box 599, Jeddah 21421, Saudi Arabia
Telefon: +966 2 6828219
Fax: +966 2 6830820
E-postadress: asif@samir-photo.com

Riyadh
Adress: P.O.Box 5519, Riyadh 11432, Saudi Arabia
Telefon: +966 1 4645064
Fax: +966 1 4657912
E-postadress: bhimji@samir-photo.com

Alkhobar
Adress: P.O.Box 238, Alkhobar 31952, Saudi Arabia
Telefon: +966 3 8942674
Fax: +966 3 8948162
E-postadress: chamsedin@samir-photo.com

<Regioner>
Saudiarabien

OBSERVERA: I länder markerade med en asterisk (*) erbjuds inte hyrservice för utbytesprodukter.

Datum: / / , S-1/ ,

TILL: NEC eller NECs auktoriserade serviceställe:
FRÅN:

(Företag & namn med underskrift)

Ang. ansökan om medlemskap i ert TravelCare-servicepogram
Jag ansöker om medlemskap i ert TravelCare-servicepogram mot bakgrund av bifogade ansökningsformulär och godkänner de medföljande villkoren samt att serviceavgiften debiteras mitt kreditkort. För det fall jag inte återlämnar den lånade enheten inom angiven tid bekräftar jag även att följande information är korrekt. Med vänlig hälsning.

Ansökningsformulär för TravelCare-serviceprogrammet

Land, inköpt produkt :	
Företagsnamn :	
Företagsadress : Telefonnummer, faxnummer :	
Användarens namn :	
Användarens adress :	
Telefonnummer, faxnummer :	
Kontaktperson :	
Kontaktpersonens adress :	
Telefonnummer, faxnummer :	
Modellnamn :	
Inköpsdatum :	
Serienummer på bakpanelen :	
Felbeskrivning :	
Önskad service :	(1) Repair and Return (2) Låneenhet
Önskad lånetid :	
Betalningssätt :	(1) Kreditkort (2) Resecheck, (3) Kontant
Ev kreditkortsnummer : Kortnummer och giltighetstid :	

Villkor för TravelCare-serviceprogram

Slutanvändaren ombedes att sätta sig in i följande villkor för TravelCare-serviceprogrammet och fylla i nödvändig information i ansökningsformuläret.

1. Servicealternativ:
Det finns 3 typer av “Service”. Slutanvändaren måste förstå följande villkor och måste fylla i ansökningsformuläret.

1) Repair and Return:

   Den ‘Felaktiga enheten’ skickas ifrån eller hämtas hos kunden. Den repareras och returneras till kunden inom 10 dagar, exklusive leveranstid.
   Det kan uppstå situationer då reparation och returnering inte kan utföras av det auktoriserade NEC-servicestället, till följd av brist på reservdelar på grund av att aktuell modell inte säljs inom området.

2) Repair and Return med lån: (Denna service är begränsad till vissa serviceställen)

   Denna service erbjuds Slutanvändare som inte kan vänta till dess att enheten har reparerats.

   Kunden kan låna en enhet för 200 USD i upp till 12 dagar. Kunden skickar sedan in den felande enheten till närmaste auktoriserade NEC-serviceställe för service. För att förhindra problem med mottagningen måste Slutanvändaren fylla i ansökningsformuläret.

   Slutanvändaren måste kontrollera att servicen erbjuds på det aktuella auktoriserade NEC-servicestället.

3) Endast lån:

   För denna service förser det auktoriserade NEC-servicestället kunden med en låneenhet för 200 USD i upp till 12 dagar. Kunden behåller den felande enheten och när kunden återvänder hem sörjer kunden själv för att få projektorn reparerad i hemlandet.

2. Undantag från garantin:
Detta program gäller inte om projektorns serienummer är oläsligt, har ändrats eller avlägsnats.
Om, enligt det auktoriserade NEC-servicestället eller dess ombud, defekterna eller felfunktionerna beror på annat än normal användning eller NECs försummelse eller fel, inklusive följande, utan begränsning:

1) Olyckshändelse, transport, slarv, felaktig användning, våld, vatten, damm, rök eller annan försummelse av Kunden eller dess anställda eller ombud, eller tredje part;
2) Avbrott eller variation i strömförsörjning, elektrisk ledningsföring, luftkonditionering, fuktighetsreglering eller andra omgivande förhållanden såsom användning i utrymme för rökning;
3) Fel på tillbehör eller tillhörande produkter eller komponenter (oaktat om dessa levererats av NEC eller dess ombud) som inte ingår i den Produkt som omfattas av denna garanti;
4) Laga hinder, eldsvåda, översvämning, krigshändelse, våldshandling eller liknande omständigheter;
5) Försök av annan än representant för NEC att justera, modifiera, reparera, installera eller utföra service på Produkten.
6) Gränsavgifter såsom tull, försäkring, skatt etc.

3. Avgifter för garantiundantag och ogiltig garanti:
Om den felande enheten är undantagen från garantin eller om garantitiden gått ut kommer det auktoriserade NEC-servicestället att upplysa Slutanvändaren om faktisk serviceavgift med specifikation.

4. Dead on Arrival (DOA):
Slutanvändaren måste ta upp frågan med den ursprungliga återförsäljaren i inköpslandet.
Det auktoriserade NEC-servicestället behandlar DOA-enheten som en garantireparation och byter inte ut DOA-enheten mot en ny.

5. Avgifter och villkor för låneservice:
Vid godkännandet av denna NEC-projektor påtar sig kunden ansvaret för låneenheten.

Aktuell avgift för låneenheten är 200,00 USD för 12 kalenderdagar.
Om Kunden inte återlämnar enheten inom de 12 kalenderdagarna kommer Kundens kreditkort att debiteras med närmast högre pris upp till och inkluderande det ordinarie försäljningspriset, vilket anges av det auktoriserade NEC-servicestället. Se bifogad förteckning över kontakter för varje land för att arrangera avhämtning av låneenheten.

Om du återvänder till ursprungslandet med låneenheten debiteras du för fraktkostnaden tillbaka till utlåningslandet.

Tack för din förståelse för detta program.

Ver. 1 09/06